TABLICA SADRŽAJA

BROJ NACRTA	NASLOV	STRANICA
13016-2-LIST-1	TABLICA SADRŽAJA	1
13016-2-LIST-2	TABLICA SADRŽAJA	2
13016-2-LIST-3	TABLICA SADRŽAJA	3
13016-2-LIST-4	TABLICA SADRŽAJA	4
13016-2-LIST-5	TABLICA SADRŽAJA	5
13016-2-LIST-6	TABLICA SADRŽAJA	6
13016-2-N1-1	POLJE POTROŠAČA 380V, 50Hz	1
13016-2-N1-2	POLJE POTROŠAČA 380V, 50Hz	2
13016-2-N1-3	POLJE POTROŠAČA 380V, 50Hz	3
13016-2-N1-4	DISTRIBUCIJSKI BLOK 380V, 50Hz	4
13016-2-N1-5	VENTILATORI STROJARNICE 1 I 2	5
13016-2-N1-6	PUMPA ZA PRETAKANJE GORIVA	6
13016-2-N1-7	KALJUŽNA PUMPA	7
13016-2-N1-8	PUMPA OPĆE SLUŽBE	8
13016-2-N1-9	PUMPA FEKALIJA	9
13016-2-N1-10	Terminal diagram =GRO+++N1-1X1	10
13016-2-N1-10.a	Terminal diagram =GRO+++N1-1X1	10.a
13016-2-N1-10.b	Terminal diagram =GRO+++N1-1X1	10.b
13016-2-N1-10.c	Terminal diagram =GRO+++N1-1X1	10.c
13016-2-N1-11	Terminal diagram =GRO+++N1-1X2	11
13016-2-N1-12	Cable diagram =GRO+++N1-101	12
13016-2-N1-13	Cable diagram =GRO+++N1-102	13

Prethodna stranica
Sljedeća stranica

TABLICA SADRŽAJA

BROJ NACRTA	NASLOV	STRANICA
13016-2-N1-14	Cable diagram =GRO+++N1-103	14
13016-2-N1-15	Cable diagram =GRO+++N1-104	15
13016-2-N1-16	Cable diagram =GRO+++N1-105	16
13016-2-N1-17	Cable diagram =GRO+++N1-107	17
13016-2-N1-18	Cable diagram =GRO+++N1-108	18
13016-2-N1-19	Cable diagram =GRO+++N1-109	19
13016-2-N1-20	Cable diagram =GRO+++N1-109-1	20
13016-2-N1-21	Cable diagram =GRO+++N1-110	21
13016-2-N1-22	Cable diagram =GRO+++N1-110-1	22
13016-2-N1-23	Cable diagram =GRO+++N1-112	23
13016-2-N1-24	Cable diagram =GRO+++N1-112-1	24
13016-2-N1-25	Cable diagram =GRO+++N1-113	25
13016-2-N1-26	Cable diagram =GRO+++N1-115	26
13016-2-N1-27	Cable diagram =GRO+++N1-115-1	27
13016-2-N1-28	Cable diagram =GRO+++N1-116	28
13016-2-N1-29	Cable diagram =GRO+++N1-117	29
13016-2-N1-30	Cable diagram =GRO+++N1-117.1	30
13016-2-N1-31	Cable diagram =GRO+++N1-118	31
13016-2-N1-32	Cable diagram =GRO+++N1-118.1	32
13016-2-N1-33	Cable diagram =GRO+++N1-119	33
13016-2-N1-34	Cable diagram =GRO+++N1-120	34
13016-2-N1-35	Cable diagram =GRO+++N1-120-1	35

ELMAP PROJEKT d.o.o.
PROJEKTANT:
mr.sc.ZDRAVKO BAŠIĆ, dipl.ing.el.
SURADNIK:
MARINKO BRALIĆ, dipl.ing.el.
PREGLEDAO:
MATEO ČEČUK, dipl.ing.el.

BROJ PROJEKTA: TDE 13016-RK

INVESTITOR:
PLOVPUT d.o.o.
Obala Lazareta br. 1, 21 000 Split

NARUČITELJ:
PLOVPUT d.o.o.
Obala Lazareta br. 1, 21 000 Split

TABLICA SADRŽAJA

OBJEKT:
m/b SVJETIONIK

NAZIV KNJIGE:
ZAMJENA GLAVNOG RAZVODNOG ORMARA
m/b Svjetionik

FAZA/VRSTA PROJEKTA: IZVEDBENI PROJEKT REKONSTRUKCIJE - ELEKTROTEHNIČKI

DATUM: LIPANJ.2013.

ZAJED. OZN. PROJEKTA:

OZNAKA MAPE/KNJIGE: E1

BROJ NACRTA: 13016 - 2 - LIST - 2

TABLICA SADRŽAJA

BROJ NACRTA	NASLOV	STRANICA
13016-2-N1-36	Cable diagram =GRO+++N1-121	36
13016-2-N1-37	Cable diagram =GRO+++N1-122	37
13016-2-N1-38	Cable diagram =GRO+++N1-W1	38
13016-2-N1-39	Cable diagram =GRO+++N1-W2	39
13016-2-N1-40	Cable diagram =GRO+++N1-W3	40
13016-2-N1-41	Cable diagram =GRO+++N1-W4	41
13016-2-N1-42	Cable diagram =GRO+++N1-W5	42
13016-2-N1-43	Cable diagram =GRO+++N1-W6	43
13016-2-N1-44	Cable diagram =GRO+++N1-1W21-1	44
13016-2-N2-1	NAPAJANJE IZ GENERATORA 1	1
13016-2-N2-2	POTROŠAČI GENERATORA 1 I SPOJNO POLJE	2
13016-2-N2-3	IZBOR NAPAJANJA	3
13016-2-N2-4	Terminal diagram =GRO+++N2-2X1	4
13016-2-N2-4.a	Terminal diagram =GRO+++N2-2X1	4.a
13016-2-N2-5	Cable diagram =GRO+++N2-201	5
13016-2-N2-6	Cable diagram =GRO+++N2-201-1	6
13016-2-N2-7	Cable diagram =GRO+++N2-202	7
13016-2-N2-8	Cable diagram =GRO+++N2-203	8
13016-2-N2-9	Cable diagram =GRO+++N2-204	9
13016-2-N2-10	Cable diagram =GRO+++N2-205	10
13016-2-N2-11	Cable diagram =GRO+++N2-2W3	11
13016-2-N2-12	Cable diagram =GRO+++N2-2W8	12

TABLICA SADRŽAJA

BROJ NACRTA	NASLOV	STRANICA
13016-2-N3-1	NAPAJANJE IZ GENERATORA 2	1
13016-2-N3-2	NAPAJANJE IZ GENERATORA 2	2
13016-2-N3-3	Cable diagram =GRO+++N3-301	3
13016-2-N3-4	Terminal diagram =GRO+++N3-3X1	4
13016-2-N3-4.a	Terminal diagram =GRO+++N3-3X1	4.a
13016-2-N3-5	Cable diagram =GRO+++N3-302	5
13016-2-N3-6	Cable diagram =GRO+++N3-303	6
13016-2-N3-7	Cable diagram =GRO+++N3-304	7
13016-2-N3-8	Cable diagram =GRO+++N3-306	8
13016-2-N4-1	NAPAJANJE POTROŠAČA	1
13016-2-N4-2	MJERENJE IZOLACIJE	2
13016-2-N4-3	NAPAJANJE POTROŠAČA	3
13016-2-N4-4	NAPAJANJE POTROŠAČA	4
13016-2-N4-5	NAPAJANJE POTROŠAČA	5
13016-2-N4-6	NAPAJANJE POTROŠAČA	6
13016-2-N4-7	RAZDJELNIK STALNIH POTROŠAČA 24V dc U STROJARNICI (U GL, PLOČI)	7
13016-2-N4-8	RAZDJELNIK STALNIH 24V dc POTROŠAČI U NUŽDI (U +GRP)	8
13016-2-N4-9	Terminal diagram =GRO+++N4-4X1	9
13016-2-N4-9.a	Terminal diagram =GRO+++N4-4X1	9.a
13016-2-N4-9.b	Terminal diagram =GRO+++N4-4X1	9.b
13016-2-N4-9.c	Terminal diagram =GRO+++N4-4X1	9.c
13016-2-N4-9.d	Terminal diagram =GRO+++N4-4X1	9.d

Prethodna stranica
3

Sljedeća stranica
5

TABLICA SADRŽAJA

BROJ NACRTA	NASLOV	STRANICA
13016-2-N4-9.e	Terminal diagram =GRO+++N4-4X1	9.e
13016-2-N4-10	Terminal diagram =GRO+++N4-4X2	10
13016-2-N4-11	Cable diagram =GRO+++N4-401	11
13016-2-N4-12	Cable diagram =GRO+++N4-402	12
13016-2-N4-13	Cable diagram =GRO+++N4-403	13
13016-2-N4-14	Cable diagram =GRO+++N4-404	14
13016-2-N4-15	Cable diagram =GRO+++N4-405	15
13016-2-N4-16	Cable diagram =GRO+++N4-406	16
13016-2-N4-17	Cable diagram =GRO+++N4-407	17
13016-2-N4-18	Cable diagram =GRO+++N4-408	18
13016-2-N4-19	Cable diagram =GRO+++N4-409	19
13016-2-N4-20	Cable diagram =GRO+++N4-409-1	20
13016-2-N4-21	Cable diagram =GRO+++N4-409-2	21
13016-2-N4-22	Cable diagram =GRO+++N4-409-3	22
13016-2-N4-23	Cable diagram =GRO+++N4-409-4	23
13016-2-N4-24	Cable diagram =GRO+++N4-410	24
13016-2-N4-25	Cable diagram =GRO+++N4-411	25
13016-2-N4-26	Cable diagram =GRO+++N4-413	26
13016-2-N4-27	Cable diagram =GRO+++N4-414	27
13016-2-N4-28	Cable diagram =GRO+++N4-415	28
13016-2-N4-29	Cable diagram =GRO+++N4-416	29
13016-2-N4-30	Cable diagram =GRO+++N4-417	30

TABLICA SADRŽAJA

BROJ NACRTA	NASLOV	STRANICA
13016-2-N4-31	Cable diagram =GRO+++N4-418	31
13016-2-N4-32	Cable diagram =GRO+++N4-419	32
13016-2-N4-33	Cable diagram =GRO+++N4-420	33
13016-2-N4-34	Cable diagram =GRO+++N4-421	34
13016-2-N4-35	Cable diagram =GRO+++N4-422	35
13016-2-N4-36	Cable diagram =GRO+++N4-423	36
13016-2-N4-37	Cable diagram =GRO+++N4-424	37
13016-2-N4-38	Cable diagram =GRO+++N4-426	38
13016-2-N4-39	Cable diagram =GRO+++N4-430	39
13016-2-N4-40	Cable diagram =GRO+++N4-431-1	40
13016-2-N4-41	Cable diagram =GRO+++N4-431-2	41
13016-2-N4-42	Cable diagram =GRO+++N4-432-1	42
13016-2-N4-43	Cable diagram =GRO+++N4-432-2	43
13016-2-N4-44	Cable diagram =GRO+++N4-433	44
13016-2-N4-45	Cable diagram =GRO+++N4-434	45
13016-2-N4-46	Cable diagram =GRO+++N4-4W1	46
13016-2-N4-47	Cable diagram =GRO+++N4-4W2	47
13016-2-N4-48	Cable diagram =GRO+++N4-4W38	48
13016-2-N4-49	Cable diagram =GRO+++N4-4W39	49
13016-2-N4-50	Cable diagram =GRO+++N4-4W40	50
13016-2-N4-51	Cable diagram =GRO+++N4-4W41	51
13016-2-N4-52	Cable diagram =GRO+++N4-4W42	52

ELMAP PROJEKT d.o.o.
PROJEKTANT: mr.sc.ZDRAVKO BAŠIĆ, dipl.ing.el.
SURADNIK: MARINKO BRALIĆ, dipl.ing.el.
PREGLEDAO: MATEO ČEČUK, dipl.ing.el.

BROJ PROJEKTA: TDE 13016-RK

INVESTITOR: PLOVPUT d.o.o. Obala Lazareta br. 1, 21 000 Split

NARUČITELJ: PLOVPUT d.o.o. Obala Lazareta br. 1, 21 000 Split

TABLICA SADRŽAJA

OBJEKT: m/b SVJETIONIK

NAZIV KNJIGE: ZAMJENA GLAVNOG RAZVODNOG ORMARA m/b Svjetionik

FAZA/VRSTA PROJEKTA: IZVEDBENI PROJEKT REKONSTRUKCIJE - ELEKTROTEHNIČKI

DATUM: LIPANJ.2013.

ZAJED. OZN. PROJEKTA:

OZNAKA MAPE/KNJIGE: E1

BROJ NACRTA: 13016 - 2 - LIST - 6

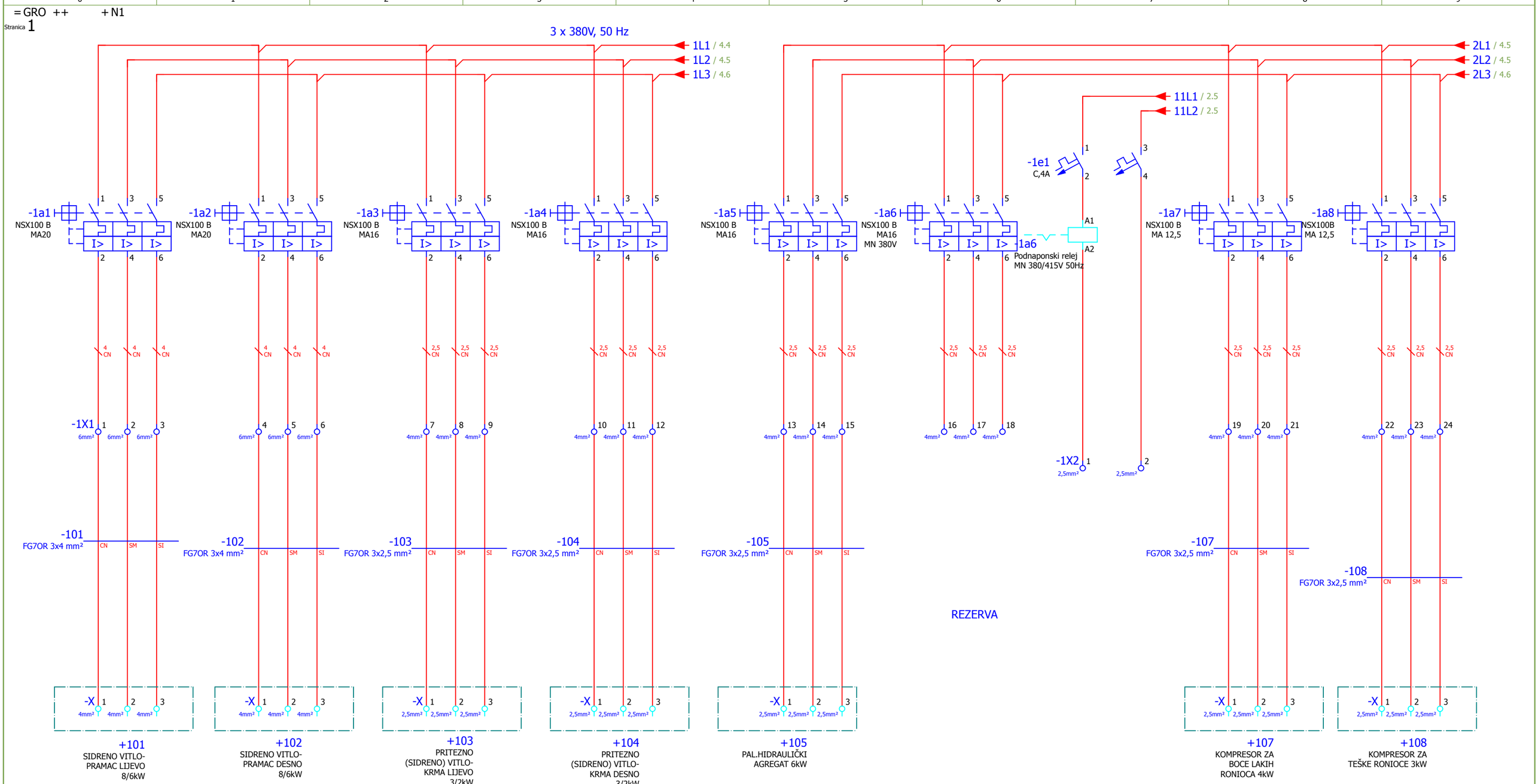

Prethodna stranica
=+LIST/6

Sljedeća stranica
2

ELMAP PROJEKT d.o.o.	BROJ PROJEKTA: TDE 13016-RK	INVESTITOR: PLOVPUT d.o.o. Obala Lazareta br. 1, 21 000 Split	POLJE POTROŠAČA 380V, 50Hz	OBJEKT: m/b SVJETIONIK	FAZA/VRSTA PROJEKTA:	IZVEDBENI PROJEKT REKONSTRUKCIJE - ELEKTROTEHNIČKI
PROJEKTANT: mr.sc.ZDRAVKO BAŠIĆ, dipl.ing.el.				NAZIV KNJIGE: ZAMJENA GLAVNOG RAZVODNOG ORMARA m/b Svjetionik	DATUM:	LIPANJ.2013.
SURADNIK: MARINKO BRALIĆ, dipl.ing.el.		NARUČITELJ: PLOVPUT d.o.o. Obala Lazareta br. 1, 21 000 Split			ZAJED. OZN. PROJEKTA:	
PREGLEDAO: MATEO ČEČUK, dipl.ing.el.					OZNAKA MAPE/KNJIGE:	E1
					BROJ NACRTA:	13016 - 2 - N1 - 1

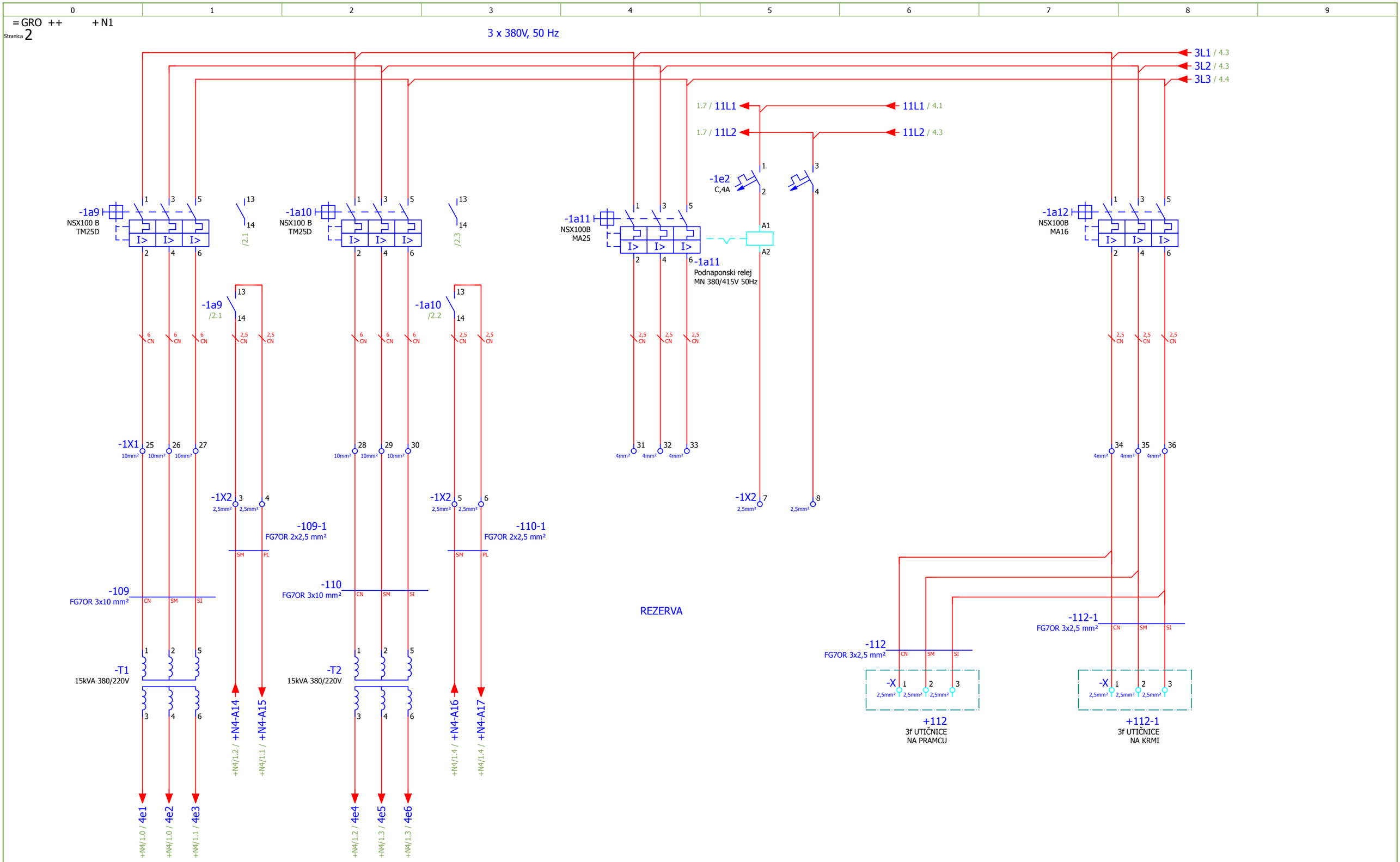

Prethodna stranica
1

Sljedeća stranica
3

ELMAP PROJEKT d.o.o.	BROJ PROJEKTA: TDE 13016-RK	INVESTITOR: PLOVPUT d.o.o. Obala Lazareta br. 1, 21 000 Split	POLJE POTROŠAČA 380V, 50Hz	OBJEKT: m/b SVJETIONIK	FAZA/VRSTA PROJEKTA:	IZVEDBENI PROJEKT REKONSTRUKCIJE - ELEKTROTEHNIČKI
PROJEKTANT: mr.sc.ZDRAVKO BAŠIĆ, dipl.ing.el.		NARUČITELJ: PLOVPUT d.o.o. Obala Lazareta br. 1, 21 000 Split		NAZIV KNJIGE: ZAMJENA GLAVNOG RAZVODNOG ORMARA m/b Svjetionik	DATUM:	LIPANJ.2013.
SURADNIK: MARINKO BRALIĆ, dipl.ing.el.					ZAJED. OZN. PROJEKTA:	
PREGLEDAO: MATEO ČEČUK, dipl.ing.el.					OZNAKA MAPE/KNJIGE:	E1
					BROJ NACRTA:	13016 - 2 - N1 - 2

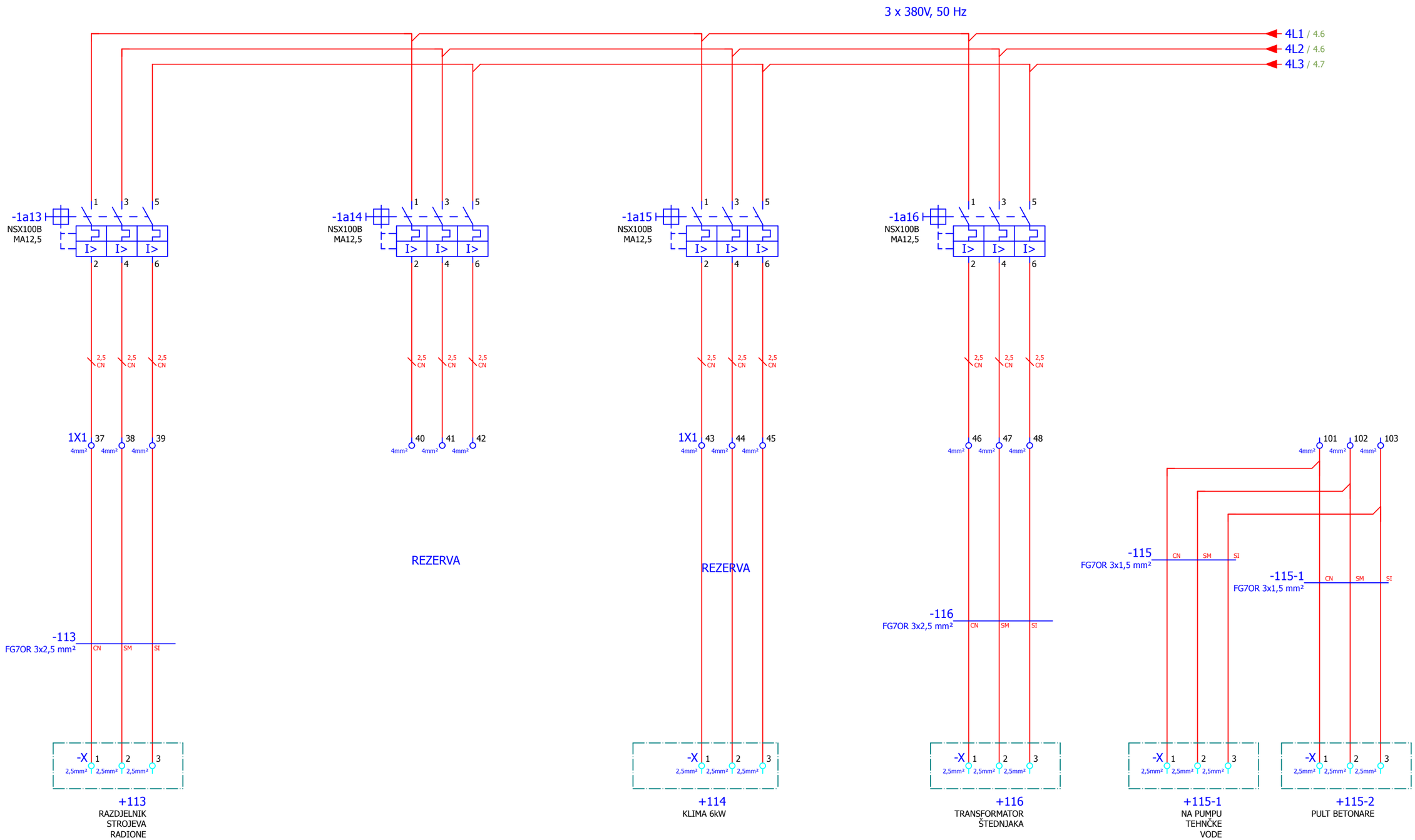

Prethodna stranica
2

Sljedeća stranica
4

ELMAP PROJEKT d.o.o.	BROJ PROJEKTA: TDE 13016-RK	INVESTITOR: PLOVPUT d.o.o. Obala Lazareta br. 1, 21 000 Split	POLJE POTROŠAČA 380V, 50Hz	OBJEKT: m/b SVJETIONIK	FAZA/VRSTA PROJEKTA:	IZVEDBENI PROJEKT REKONSTRUKCIJE - ELEKTROTEHNIČKI
PROJEKTANT: mr.sc.ZDRAVKO BAŠIĆ, dipl.ing.el.				NAZIV KNJIGE: ZAMJENA GLAVNOG RAZVODNOG ORMARA m/b Svjetionik	DATUM:	LIPANJ.2013.
SURADNIK: MARINKO BRALIĆ, dipl.ing.el.		NARUČITELJ: PLOVPUT d.o.o. Obala Lazareta br. 1, 21 000 Split			ZAJED. OZN. PROJEKTA:	
PREGLEDAO: MATEO ČEČUK, dipl.ing.el.					OZNAKA MAPE/KNJIGE:	E1
					BROJ NACRTA:	13016 - 2 - N1 - 3

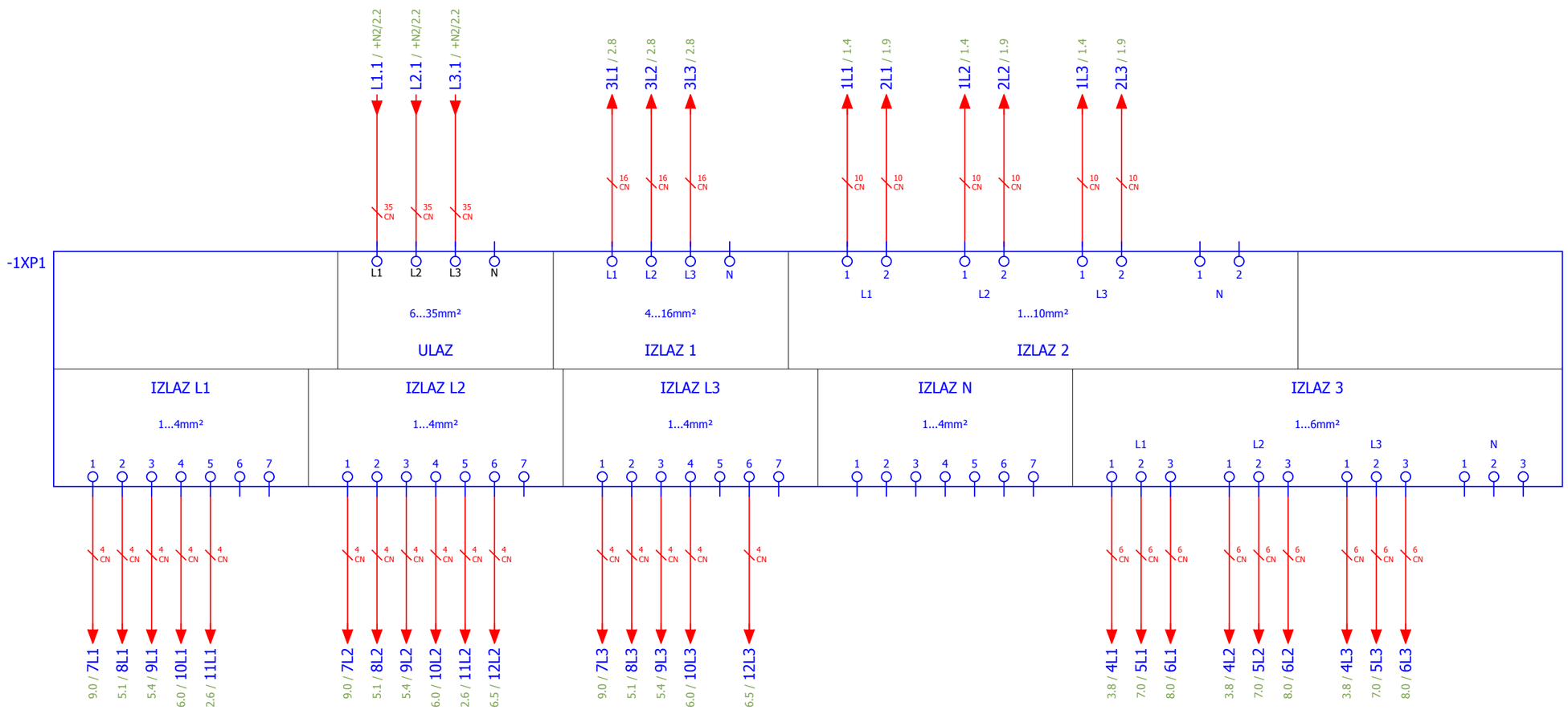

Prethodna stranica
3

Sljedeća stranica
5

ELMAP PROJEKT d.o.o.	BROJ PROJEKTA: TDE 13016-RK	INVESTITOR: PLOVPUT d.o.o. Obala Lazareta br. 1, 21 000 Split	DISTRIBUCIJSKI BLOK 380V, 50Hz	OBJEKT: m/b SVJETIONIK	FAZA/VRSTA PROJEKTA:	IZVEDBENI PROJEKT REKONSTRUKCIJE - ELEKTROTEHNIČKI
PROJEKTANT: mr.sc.ZDRAVKO BAŠIĆ, dipl.ing.el.				NAZIV KNJIGE: ZAMJENA GLAVNOG RAZVODNOG ORMARA m/b Svjetionik	DATUM:	LIPANJ.2013.
SURADNIK: MARINKO BRALIĆ, dipl.ing.el.		NARUČITELJ: PLOVPUT d.o.o. Obala Lazareta br. 1, 21 000 Split			ZAJED. OZN. PROJEKTA:	
PREGLEDAO: MATEO ČEČUK, dipl.ing.el.					OZNAKA MAPE/KNJIGE:	E1
					BROJ NACRTA:	13016 - 2 - N1 - 4

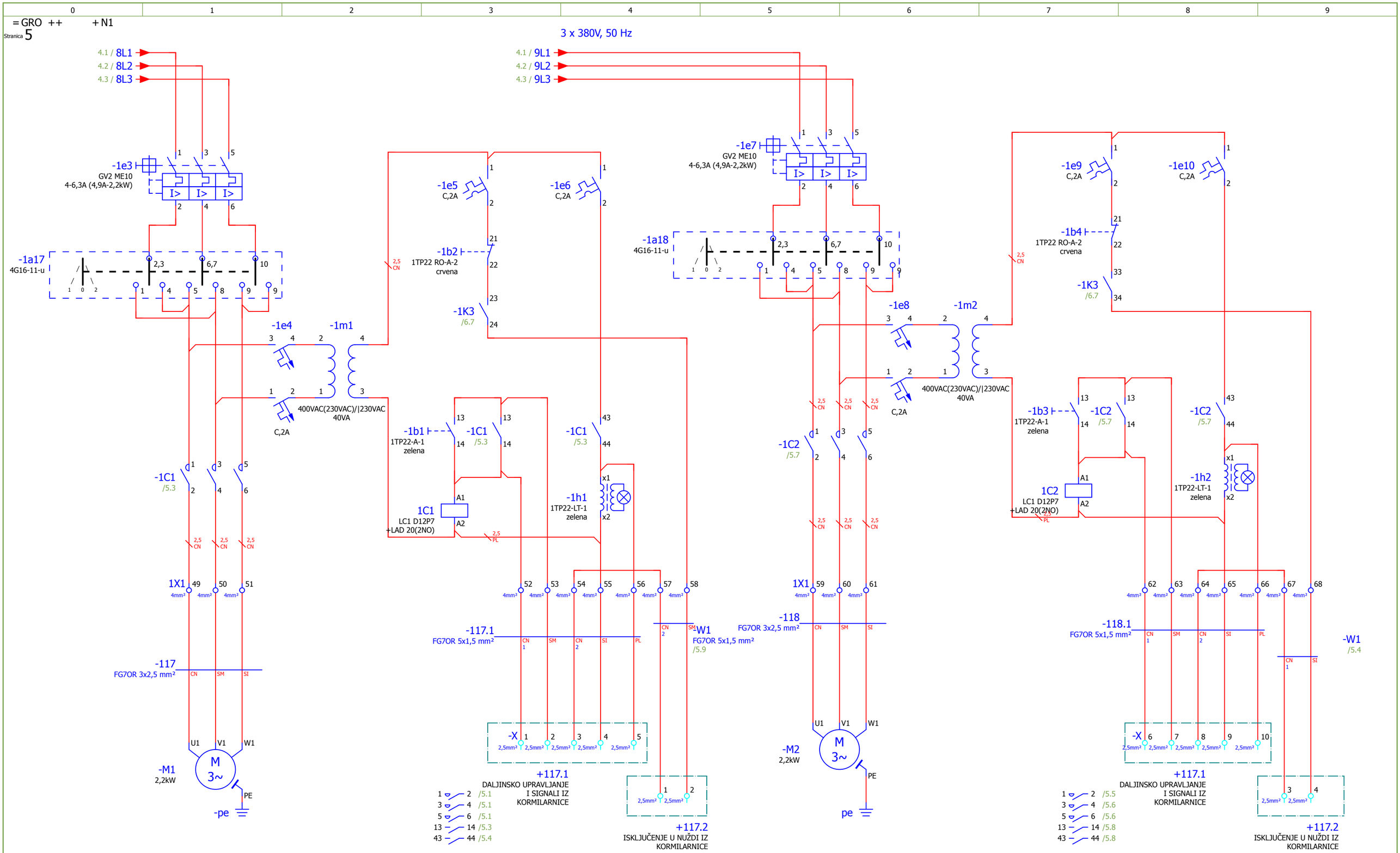

Prethodna stranica
4

Sljedeća stranica
6

ELMAP PROJEKT d.o.o.	BROJ PROJEKTA: TDE 13016-RK	INVESTITOR: PLOVPUT d.o.o. Obala Lazareta br. 1, 21 000 Split	VENTILATORI STROJARNICE 1 I 2	OBJEKT: m/b SVJETIONIK	FAZA/VRSTA PROJEKTA: IZVEDBENI PROJEKT REKONSTRUKCIJE - ELEKTROTEHNIČKI
PROJEKTANT: mr.sc.ZDRAVKO BAŠIĆ, dipl.ing.el.		NARUČITELJ: PLOVPUT d.o.o. Obala Lazareta br. 1, 21 000 Split		NAZIV KNJIGE: ZAMJENA GLAVNOG RAZVODNOG ORMARA m/b Svjetionik	DATUM: LIPANJ.2013.
SURADNIK: MARINKO BRALIĆ, dipl.ing.el.					ZAJED. OZN. PROJEKTA:
PREGLEDAO: MATEO ČEČUK, dipl.ing.el.					OZNAKA MAPE/KNJIGE: E1
					BROJ NACRTA: 13016 - 2 - N1 - 5

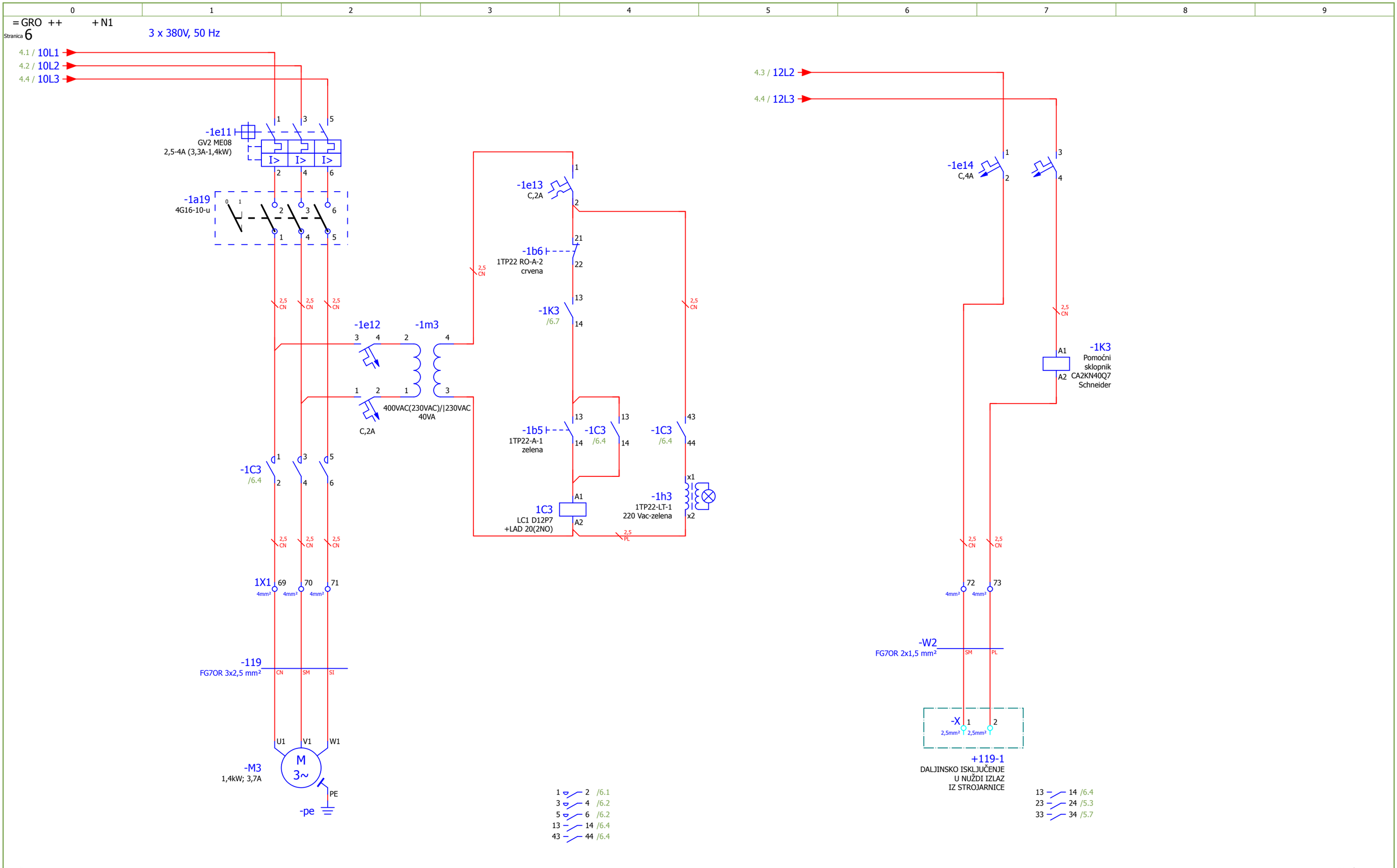

Prethodna stranica
5

Sljedeća stranica
7

ELMAP PROJEKT d.o.o.	BROJ PROJEKTA: TDE 13016-RK	INVESTITOR: PLOVPUT d.o.o. Obala Lazareta br. 1, 21 000 Split	PUMPA ZA PRETAKANJE GORIVA	OBJEKT: m/b SVJETIONIK	FAZA/VRSTA PROJEKTA:	IZVEDBENI PROJEKT REKONSTRUKCIJE - ELEKTROTEHNIČKI
PROJEKTANT: mr.sc.ZDRAVKO BAŠIĆ, dipl.ing.el.				NAZIV KNJIGE: ZAMJENA GLAVNOG RAZVODNOG ORMARA m/b Svjetionik	DATUM:	LIPANJ.2013.
SURADNIK: MARINKO BRALIĆ, dipl.ing.el.		NARUČITELJ: PLOVPUT d.o.o. Obala Lazareta br. 1, 21 000 Split			ZAJED. OZN. PROJEKTA:	
PREGLEDAO: MATEO ČEČUK, dipl.ing.el.					OZNAKA MAPE/KNJIGE:	E1
					BROJ NACRTA:	13016 - 2 - N1 - 6

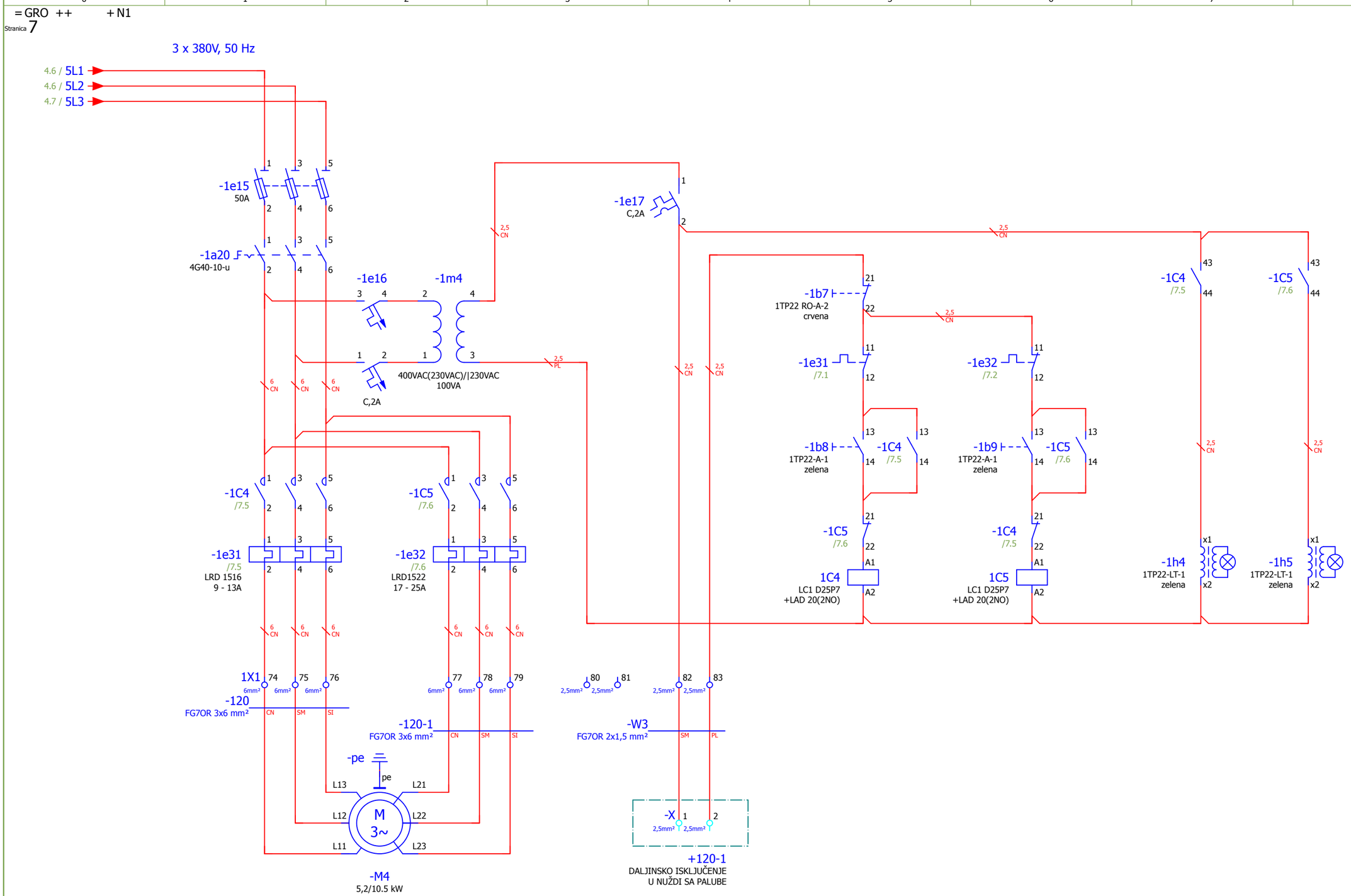

1	2	/7.1	1	2	/7.2
3	4	/7.1	3	4	/7.2
5	6	/7.2	5	6	/7.3
13	14	/7.5	13	14	/7.6
21	22	/7.6	21	22	/7.5
43	44	/7.7	43	44	/7.8

Prethodna stranica
6

Sljedeća stranica
8

ELMAP PROJEKT d.o.o.	BROJ PROJEKTA: TDE 13016-RK	INVESTITOR: PLOVPUT d.o.o. Obala Lazareta br. 1, 21 000 Split	KALJUŽNA PUMPA	OBJEKT: m/b SVJETIONIK	FAZA/VRSTA PROJEKTA: IZVEDBENI PROJEKT REKONSTRUKCIJE - ELEKTROTEHNIČKI
PROJEKTANT: mr.sc.ZDRAVKO BAŠIĆ, dipl.ing.el.		NARUČITELJ: PLOVPUT d.o.o. Obala Lazareta br. 1, 21 000 Split		NAZIV KNJIGE: ZAMJENA GLAVNOG RAZVODNOG ORMARA m/b Svjetionik	DATUM: LIPANJ.2013.
SURADNIK: MARINKO BRALIĆ, dipl.ing.el.					ZAJED. OZN. PROJEKTA:
PREGLEDAO: MATEO ČEČUK, dipl.ing.el.					OZNAKA MAPE/KNJIGE: E1
					BROJ NACRTA: 13016 - 2 - N1 - 7

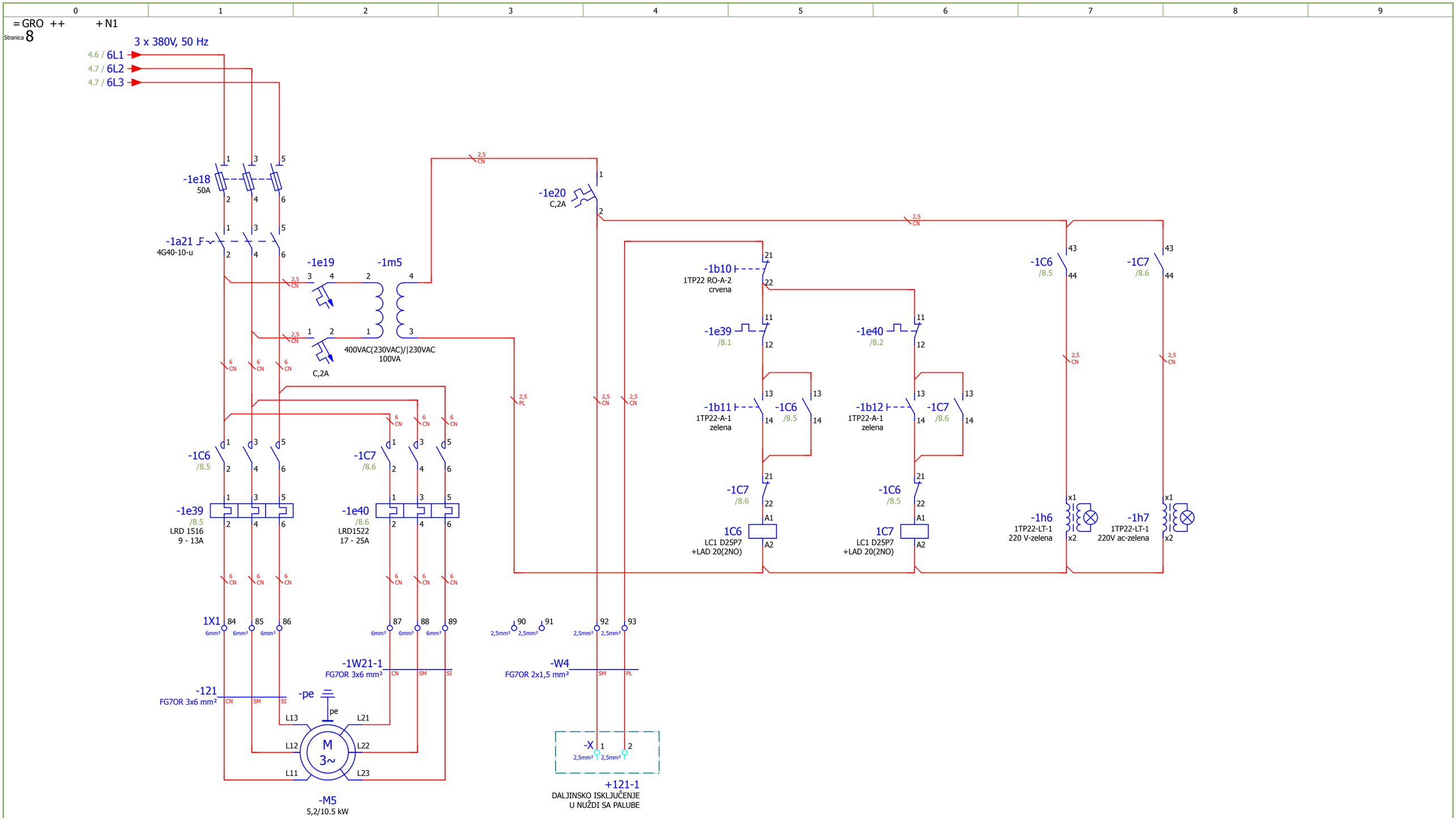

Prethodna stranica
7

Sljedeća stranica
9

ELMAP PROJEKT d.o.o.	BROJ PROJEKTA: TDE 13016-RK	INVESTITOR: PLOVPUT d.o.o. Obala Lazareta br. 1, 21 000 Split	PUMPA OPĆE SLUŽBE	OBJEKT: m/b SVJETIONIK	FAZA/VRSTA PROJEKTA: IZVEDBENI PROJEKT REKONSTRUKCIJE - ELEKTROTEHNIČKI
PROJEKTANT: mr.sc.ZDRAVKO BAŠIĆ, dipl.ing.el.		NARUČITELJ: PLOVPUT d.o.o. Obala Lazareta br. 1, 21 000 Split		NAZIV KNJIGE: ZAMJENA GLAVNOG RAZVODNOG ORMARA m/b Svjetionik	DATUM: LIPANJ.2013.
SURADNIK: MARINKO BRALIĆ, dipl.ing.el.					ZAJED. OZN. PROJEKTA:
PREGLEDAO: MATEO ČEČUK, dipl.ing.el.					OZNAKA MAPE/KNJIGE: E1
					BROJ NACRTA: 13016 - 2 - N1 - 8

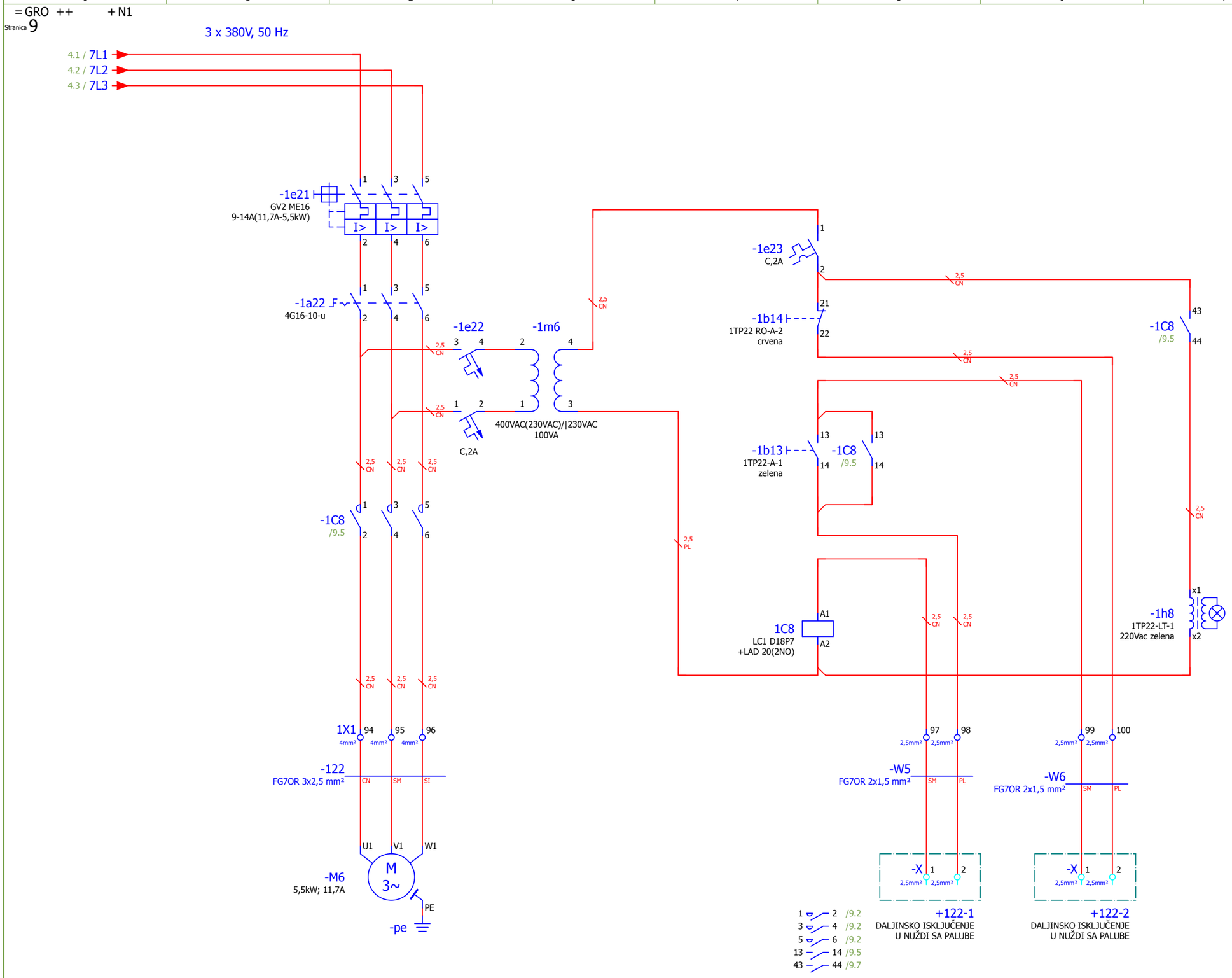

Prethodna stranica
8

Sljedeća stranica
10

ELMAP PROJEKT d.o.o.	BROJ PROJEKTA: TDE 13016-RK	INVESTITOR: PLOVPUT d.o.o. Obala Lazareta br. 1, 21 000 Split	PUMPA FEKALIJA	OBJEKT: m/b SVJETIONIK	FAZA/VRSTA PROJEKTA:	IZVEDBENI PROJEKT REKONSTRUKCIJE - ELEKTROTEHNIČKI
PROJEKTANT: mr.sc.ZDRAVKO BAŠIĆ, dipl.ing.el.		NARUČITELJ: PLOVPUT d.o.o. Obala Lazareta br. 1, 21 000 Split		NAZIV KNJIGE: ZAMJENA GLAVNOG RAZVODNOG ORMARA m/b Svjetionik	DATUM:	LIPANJ.2013.
SURADNIK: MARINKO BRALIĆ, dipl.ing.el.					ZAJED. OZN. PROJEKTA:	
PREGLEDAO: MATEO ČEČUK, dipl.ing.el.					OZNAKA MAPE/KNJIGE:	E1
					BROJ NACRTA:	13016 - 2 - N1 - 9

=GRO+++N1-1X1

-109	-108	-107	-105	-104	-103	-102	-101												
FG70R	FG70R	FG70R	FG70R	FG70R	FG70R	FG70R	FG70R												
							CN		+101-X	1	1	,	-1a1	2					/1.0
							SM		+101-X	2	2	,	-1a1	4					/1.0
							SI		+101-X	3	3	,	-1a1	6					/1.1
						CN			+102-X	1	4	,	-1a2	2					/1.1
						SM			+102-X	2	5	,	-1a2	4					/1.1
						SI			+102-X	3	6	,	-1a2	6					/1.2
					CN				+103-X	1	7	,	-1a3	2					/1.2
					SM				+103-X	2	8	,	-1a3	4					/1.2
					SI				+103-X	3	9	,	-1a3	6					/1.3
				CN					+104-X	1	10	,	-1a4	2					/1.3
				SM					+104-X	2	11	,	-1a4	4					/1.4
				SI					+104-X	3	12	,	-1a4	6					/1.4
			CN						+105-X	1	13	,	-1a5	2					/1.5
			SM						+105-X	2	14	,	-1a5	4					/1.5
			SI						+105-X	3	15	,	-1a5	6					/1.5
											16	,	-1a6	2					/1.6
											17	,	-1a6	4					/1.6
											18	,	-1a6	6					/1.6
		CN							+107-X	1	19	,	-1a7	2					/1.8
		SM							+107-X	2	20	,	-1a7	4					/1.8
		SI							+107-X	3	21	,	-1a7	6					/1.8
	CN								+108-X	1	22	,	-1a8	2					/1.9
	SM								+108-X	2	23	,	-1a8	4					/1.9
	SI								+108-X	3	24	,	-1a8	6					/1.9
CN									-T1	1	25	,	-1a9	2					/2.1
SM									-T1	2	26	,	-1a9	4					/2.1
SI									-T1	5	27	,	-1a9	6					/2.1

Prethodna stranica
9

Sljedeća stranica
10.a

=GRO+++N1-1X1

-W1	-117.1	-117	-116	-113	-112	-112-1	-110												
FG70R	FG70R	FG70R	FG70R	FG70R	FG70R	FG70R	FG70R												
							CN		-T2	1	28	,	-1a10	2					/2.2
							SM		-T2	2	29	,	-1a10	4					/2.2
							SI		-T2	5	30	,	-1a10	6					/2.2
											31	,	-1a11	2					/2.4
											32	,	-1a11	4					/2.4
											33	,	-1a11	6					/2.4
						CN			+112-X	1	34	,	-1a12	2					/2.7
					CN				+112-X	1									
						SM			+112-X	2	35	,	-1a12	4					/2.8
					SM				+112-X	2									
						SI			+112-X	3	36	,	-1a12	6					/2.8
					SI				+112-X	3									
				CN					+113-X	1	37	,	-1a13	2					/3.1
				SM					+113-X	2	38	,	-1a13	4					/3.1
				SI					+113-X	3	39	,	-1a13	6					/3.1
											40	,	-1a14	2					/3.3
											41	,	-1a14	4					/3.3
											42	,	-1a14	6					/3.3
									+114-X	1	43	,	-1a15	2					/3.4
									+114-X	2	44	,	-1a15	4					/3.5
									+114-X	3	45	,	-1a15	6					/3.5
			CN						+116-X	1	46	,	-1a16	2					/3.6
			SM						+116-X	2	47	,	-1a16	4					/3.6
			SI						+116-X	3	48	,	-1a16	6					/3.6
		CN							-M1	U1	49	,	-1C1	2					/5.1
		SM							-M1	V1	50	,	-1C1	4					/5.1
		SI							-M1	W1	51	,	-1C1	6					/5.1
	CN								+117.1-X	1	52	,	-1C1	14					/5.3
	SM								+117.1-X	2	53	,	-1C1	13					/5.3
	CN								+117.1-X	3	54								/5.4
	SI								+117.1-X	4	55	,	-1h1	x2					/5.4
													-1C1	A2					
	PL								+117.1-X	5	56	,	-1h1	x1					/5.4
CN										1	57								/5.4
SM										2	58	,	-1K3	24					/5.4

ELMAP PROJEKT d.o.o.	BROJ PROJEKTA: TDE 13016-RK	INVESTITOR: PLOVPUT d.o.o. Obala Lazareta br. 1, 21 000 Split	Terminal diagram =GRO+++N1-1X1	OBJEKT: m/b SVJETIONIK	FAZA/VRSTA PROJEKTA: IZVEDBENI PROJEKT REKONSTRUKCIJE - ELEKTROTEHNIČKI
PROJEKTANT: mr.sc.ZDRAVKO BAŠIĆ, dipl.ing.el.				NAZIV KNJIGE: ZAMJENA GLAVNOG RAZVODNOG ORMARA m/b Svjetionik	DATUM: LIPANJ.2013.
SURADNIK: MARINKO BRALIĆ, dipl.ing.el.		NARUČITELJ: PLOVPUT d.o.o. Obala Lazareta br. 1, 21 000 Split			ZAJED. OZN. PROJEKTA:
PREGLEDAO: MATEO ČEČUK, dipl.ing.el.					OZNAKA MAPE/KNJIGE: E1
					BROJ NACRTA: 13016 - 2 - N1 - 10.a

=GRO+++N1-1X1

-W3	-120-1	-120	-W2	-119	-W1	-118.1	-118													
FG70R	FG70R	FG70R	FG70R	FG70R	FG70R	FG70R	FG70R													
							CN		-M2	U1	59		-1C2	2						/5.5
							SM		-M2	V1	60		-1C2	4						/5.6
							SI		-M2	W1	61		-1C2	6						/5.6
						CN			+117.1-X	6	62		-1C2	14						/5.8
						SM			+117.1-X	7	63		-1C2	13						/5.8
						CN			+117.1-X	8	64									/5.8
						SI			+117.1-X	9	65		-1h2	x2						/5.8
													-1C2	A2						
						PL			+117.1-X	10	66		-1h2	x1						/5.9
					CN					3	67									/5.9
					SI					4	68		-1K3	34						/5.9
				CN					-M3	U1	69		-1C3	2						/6.1
				SM					-M3	V1	70		-1C3	4						/6.2
				SI					-M3	W1	71		-1C3	6						/6.2
			SM						+119-X	1	72		-1e14	2						/6.6
			PL						+119-X	2	73		-1K3	A2						/6.7
		CN							-M4	L11	74		-1e31	2						/7.1
		SM							-M4	L12	75		-1e31	4						/7.1
		SI							-M4	L13	76		-1e31	6						/7.2
	CN								-M4	L21	77		-1e32	2						/7.2
	SM								-M4	L22	78		-1e32	4						/7.2
	SI								-M4	L23	79		-1e32	6						/7.3
											80									/7.3
											81									/7.3
SM									+120-X	1	82		-1e17	2						/7.4
PL									+120-X	2	83		-1b7	21						/7.4

Prethodna stranica
10.a

Sljedeća stranica
10.c

=GRO+++N1-1X1

-115	-115-1	-W6	-W5	-122	-W4	-1W21-1	-121													
FG7OR	FG7OR	FG7OR	FG7OR	FG7OR	FG7OR	FG7OR	FG7OR													
							CN		-M5	L11	84	,	-1e39	2						/8.1
							SM		-M5	L12	85	,	-1e39	4						/8.1
							SI		-M5	L13	86	,	-1e39	6						/8.1
						CN			-M5	L21	87	,	-1e40	2						/8.2
						SM			-M5	L22	88	,	-1e40	4						/8.2
						SI			-M5	L23	89	,	-1e40	6						/8.3
											90	,								/8.3
											91	,								/8.3
					SM				+121-X	1	92	,	-1e20	2						/8.4
					PL				+121-X	2	93	,	-1b10	21						/8.4
				CN					-M6	U1	94	,	-1C8	2						/9.2
				SM					-M6	V1	95	,	-1C8	4						/9.2
				SI					-M6	W1	96	,	-1C8	6						/9.2
			SM						+122-X	1	97	,	-1C8	A1						/9.5
			PL						+122-X	2	98	,	-1b13	14						/9.5
													-1C8	14						
		SM							+122-X	1	99	,	-1b13	13						/9.6
		PL							+122-X	2	100	,	-1b14	22						/9.6
	CN								+115-X	1	101	,								/3.8
CN									+115-X	1										
	SM								+115-X	2	102	,								/3.8
SM									+115-X	2										
	SI								+115-X	3	103	,								/3.9
SI									+115-X	3										

Prethodna stranica
10.b

Sljedeća stranica
11

=GRO+++N1-1X2

							-110-1	-109-1												
							FG70R	FG70R												
												1	,	-1a6	A2					/1.7
												2	,	-1e1	4					/1.7
								SM		+N4-4X2	2	3	,	-1a9	14					/2.1
								PL		+N4-4X2	1	4	,	-1a9	13					/2.1
							SM			+N4-4X2	4	5	,	-1a10	14					/2.3
							PL			+N4-4X2	3	6	,	-1a10	13					/2.3
												7	,	-1a11	A2					/2.5
												8	,	-1e2	4					/2.5

Prethodna stranica
10.c

Sljedeća stranica
12

ELMAP PROJEKT d.o.o.	BROJ PROJEKTA: TDE 13016-RK	INVESTITOR: PLOVPUT d.o.o. Obala Lazareta br. 1, 21 000 Split	Terminal diagram =GRO+++N1-1X2	OBJEKT: m/b SVJETIONIK	FAZA/VRSTA PROJEKTA: IZVEDBENI PROJEKT REKONSTRUKCIJE - ELEKTROTEHNIČKI
PROJEKTANT: mr.sc.ZDRAVKO BAŠIĆ, dipl.ing.el.				NAZIV KNJIGE: ZAMJENA GLAVNOG RAZVODNOG ORMARA m/b Svjetionik	DATUM: LIPANJ.2013.
SURADNIK: MARINKO BRALIĆ, dipl.ing.el.		NARUČITELJ: PLOVPUT d.o.o. Obala Lazareta br. 1, 21 000 Split			ZAJED. OZN. PROJEKTA:
PREGLEDAO: MATEO ČEČUK, dipl.ing.el.					OZNAKA MAPE/KNJIGE: E1
					BROJ NACRTA: 13016 - 2 - N1 - 11

=GRO+++N1-101	FG7OR		3x		4			
	/1.0	-1X1	1	CN	+101-X	1	/1.0	
	/1.0	-1X1	2	SM	+101-X	2	/1.0	
	/1.1	-1X1	3	SI	+101-X	3	/1.1	

Prethodna stranica
11

Sljedeća stranica
13

=GRO+++N1-102	FG7OR		3x		4			
	/1.1	-1X1	4	CN	+102-X	1	/1.1	
	/1.1	-1X1	5	SM	+102-X	2	/1.1	
	/1.2	-1X1	6	SI	+102-X	3	/1.2	

Prethodna stranica
12

Sljedeća stranica
14

=GRO+++N1-103	FG7OR		3x		2,5			
	/1.2	-1X1	7	CN	+103-X	1	/1.2	
	/1.2	-1X1	8	SM	+103-X	2	/1.2	
	/1.3	-1X1	9	SI	+103-X	3	/1.3	

Prethodna stranica
13

Sljedeća stranica
15

=GRO+++N1-104	FG7OR		3x		2,5			
	/1.3	-1X1	10	CN	+104-X	1	/1.3	
	/1.4	-1X1	11	SM	+104-X	2	/1.4	
	/1.4	-1X1	12	SI	+104-X	3	/1.4	

Prethodna stranica
14

Sljedeća stranica
16

=GRO+++N1-105	FG7OR		3x		2,5			
	/1.5	-1X1	13	CN	+105-X	1	/1.5	
	/1.5	-1X1	14	SM	+105-X	2	/1.5	
	/1.5	-1X1	15	SI	+105-X	3	/1.5	

Prethodna stranica
15

Sljedeća stranica
17

=GRO+++N1-107	FG7OR		3x		2,5			
	/1.8	-1X1	19	CN	+107-X	1	/1.8	
	/1.8	-1X1	20	SM	+107-X	2	/1.8	
	/1.8	-1X1	21	SI	+107-X	3	/1.8	

ELMAP PROJEKT d.o.o.	BROJ PROJEKTA: TDE 13016-RK	INVESTITOR: PLOVPUT d.o.o. Obala Lazareta br. 1, 21 000 Split	Cable diagram =GRO+++N1-107	OBJEKT: m/b SVJETIONIK	FAZA/VRSTA PROJEKTA:	IZVEDBENI PROJEKT REKONSTRUKCIJE - ELEKTROTEHNIČKI
PROJEKTANT: mr.sc.ZDRAVKO BAŠIĆ, dipl.ing.el.		NARUČITELJ: PLOVPUT d.o.o. Obala Lazareta br. 1, 21 000 Split		NAZIV KNJIGE: ZAMJENA GLAVNOG RAZVODNOG ORMARA m/b Svjetionik	DATUM:	LIPANJ.2013.
SURADNIK: MARINKO BRALIĆ, dipl.ing.el.					ZAJED. OZN. PROJEKTA:	
PREGLEDAO: MATEO ČEČUK, dipl.ing.el.					OZNAKA MAPE/KNJIGE:	E1
					BROJ NACRTA:	13016 - 2 - N1 - 17

=GRO+++N1-108	FG7OR		3x		2,5			
	/1.9	-1X1	22	CN	+108-X	1	/1.9	
	/1.9	-1X1	23	SM	+108-X	2	/1.9	
	/1.9	-1X1	24	SI	+108-X	3	/1.9	

Prethodna stranica
17

Sljedeća stranica
19

=GRO+++N1-109	FG7OR		3x		10			
	/2.1	-1X1	25	CN	-T1	1	/2.1	
	/2.1	-1X1	26	SM	-T1	2	/2.1	
	/2.1	-1X1	27	SI	-T1	5	/2.1	

Prethodna stranica
18

Sljedeća stranica
20

=GRO+++N1-109-1	FG7OR		2x		2,5			
	/2.1	-1X2	3	SM	+N4-4X2	2	+N4/1.2	
	/2.1	-1X2	4	PL	+N4-4X2	1	+N4/1.1	

Prethodna stranica
19

Sljedeća stranica
21

=GRO+++N1-110	FG7OR		3x		10			
	/2.2	-1X1	28	CN	-T2	1	/2.2	
	/2.2	-1X1	29	SM	-T2	2	/2.2	
	/2.2	-1X1	30	SI	-T2	5	/2.2	

Prethodna stranica
20

Sljedeća stranica
22

=GRO+++N1-110-1	FG7OR		2x		2,5			
	/2.3	-1X2	5	SM	+N4-4X2	4	+N4/1.4	
	/2.3	-1X2	6	PL	+N4-4X2	3	+N4/1.4	

Prethodna stranica
21

Sljedeća stranica
23

=GRO+++N1-112	FG7OR		3x		2,5			
	/2.7	-1X1	34	CN	+112-X	1	/2.6	
	/2.8	-1X1	35	SM	+112-X	2	/2.6	
	/2.8	-1X1	36	SI	+112-X	3	/2.6	

ELMAP PROJEKT d.o.o.	BROJ PROJEKTA: TDE 13016-RK	INVESTITOR: PLOVPUT d.o.o. Obala Lazareta br. 1, 21 000 Split	Cable diagram =GRO+++N1-112	OBJEKT: m/b SVJETIONIK	FAZA/VRSTA PROJEKTA: IZVEDBENI PROJEKT REKONSTRUKCIJE - ELEKTROTEHNIČKI
PROJEKTANT: mr.sc.ZDRAVKO BAŠIĆ, dipl.ing.el.		NARUČITELJ: PLOVPUT d.o.o. Obala Lazareta br. 1, 21 000 Split		NAZIV KNJIGE: ZAMJENA GLAVNOG RAZVODNOG ORMARA m/b Svjetionik	DATUM: LIPANJ.2013.
SURADNIK: MARINKO BRALIĆ, dipl.ing.el.					ZAJED. OZN. PROJEKTA:
PREGLEDAO: MATEO ČEČUK, dipl.ing.el.					OZNAKA MAPE/KNJIGE: E1
					BROJ NACRTA: 13016 - 2 - N1 - 23

=GRO+++N1-112-1	FG7OR		3x		2,5			
	/2.7	-1X1	34	CN	+112-X	1	/2.7	
	/2.8	-1X1	35	SM	+112-X	2	/2.8	
	/2.8	-1X1	36	SI	+112-X	3	/2.8	

ELMAP PROJEKT d.o.o.	BROJ PROJEKTA: TDE 13016-RK	INVESTITOR: PLOVPUT d.o.o. Obala Lazareta br. 1, 21 000 Split	Cable diagram =GRO+++N1-112-1	OBJEKT: m/b SVJETIONIK	FAZA/VRSTA PROJEKTA:	IZVEDBENI PROJEKT REKONSTRUKCIJE - ELEKTROTEHNIČKI
PROJEKTANT: mr.sc.ZDRAVKO BAŠIĆ, dipl.ing.el.				NAZIV KNJIGE: ZAMJENA GLAVNOG RAZVODNOG ORMARA m/b Svjetionik	DATUM:	LIPANJ.2013.
SURADNIK: MARINKO BRALIĆ, dipl.ing.el.		NARUČITELJ: PLOVPUT d.o.o. Obala Lazareta br. 1, 21 000 Split			ZAJED. OZN. PROJEKTA:	
PREGLEDAO: MATEO ČEČUK, dipl.ing.el.					OZNAKA MAPE/KNJIGE:	E1
					BROJ NACRTA:	13016 - 2 - N1 - 24

=GRO+++N1-113	FG7OR		3x		2,5			
	/3.1	-1X1	37	CN	+113-X	1	/3.1	
	/3.1	-1X1	38	SM	+113-X	2	/3.1	
	/3.1	-1X1	39	SI	+113-X	3	/3.1	

ELMAP PROJEKT d.o.o.	BROJ PROJEKTA: TDE 13016-RK	INVESTITOR: PLOVPUT d.o.o. Obala Lazareta br. 1, 21 000 Split	Cable diagram =GRO+++N1-113	OBJEKT: m/b SVJETIONIK	FAZA/VRSTA PROJEKTA:	IZVEDBENI PROJEKT REKONSTRUKCIJE - ELEKTROTEHNIČKI
PROJEKTANT: mr.sc.ZDRAVKO BAŠIĆ, dipl.ing.el.				NAZIV KNJIGE: ZAMJENA GLAVNOG RAZVODNOG ORMARA m/b Svjetionik	DATUM:	LIPANJ.2013.
SURADNIK: MARINKO BRALIĆ, dipl.ing.el.		NARUČITELJ: PLOVPUT d.o.o. Obala Lazareta br. 1, 21 000 Split			ZAJED. OZN. PROJEKTA:	
PREGLEDAO: MATEO ČEČUK, dipl.ing.el.					OZNAKA MAPE/KNJIGE:	E1
					BROJ NACRTA:	13016 - 2 - N1 - 25

=GRO+++N1-115	FG7OR		3x		1,5			
	/3.8	-1X1	101	CN	+115-X	1	/3.7	
	/3.8	-1X1	102	SM	+115-X	2	/3.7	
	/3.9	-1X1	103	SI	+115-X	3	/3.8	

Prethodna stranica
25

Sljedeća stranica
27

=GRO+++N1-115-1	FG7OR		3x		1,5			
	/3.8	-1X1	101	CN	+115-X	1	/3.8	
	/3.8	-1X1	102	SM	+115-X	2	/3.8	
	/3.9	-1X1	103	SI	+115-X	3	/3.9	

Prethodna stranica
26

Sljedeća stranica
28

=GRO+++N1-116	FG7OR		3x		2,5			
	/3.6	-1X1	46	CN	+116-X	1	/3.6	
	/3.6	-1X1	47	SM	+116-X	2	/3.6	
	/3.6	-1X1	48	SI	+116-X	3	/3.6	

Prethodna stranica
27

Sljedeća stranica
29

=GRO+++N1-117	FG7OR		3x		2,5			
	/5.1	-1X1	49	CN	-M1	U1	/5.1	
	/5.1	-1X1	50	SM	-M1	V1	/5.1	
	/5.1	-1X1	51	SI	-M1	W1	/5.1	

Prethodna stranica
28

Sljedeća stranica
30

=GRO+++N1-117.1	FG7OR		5x		1,5			
	/5.3	-1X1	52	CN	+117.1-X	1	/5.3	
	/5.3	-1X1	53	SM	+117.1-X	2	/5.3	
	/5.4	-1X1	54	CN	+117.1-X	3	/5.4	
	/5.4	-1X1	55	SI	+117.1-X	4	/5.4	
	/5.4	-1X1	56	PL	+117.1-X	5	/5.4	

Prethodna stranica
29

Sljedeća stranica
31

=GRO+++N1-118	FG7OR		3x		2,5			
	/5.5	-1X1	59	CN	-M2	U1	/5.5	
	/5.6	-1X1	60	SM	-M2	V1	/5.5	
	/5.6	-1X1	61	SI	-M2	W1	/5.5	

Prethodna stranica
30

Sljedeća stranica
32

=GRO+++N1-118.1	FG7OR		5x		1,5			
	/5.8	-1X1	62	CN	+117.1-X	6	/5.8	
	/5.8	-1X1	63	SM	+117.1-X	7	/5.8	
	/5.8	-1X1	64	CN	+117.1-X	8	/5.8	
	/5.8	-1X1	65	SI	+117.1-X	9	/5.8	
	/5.9	-1X1	66	PL	+117.1-X	10	/5.9	

ELMAP PROJEKT d.o.o.	BROJ PROJEKTA: TDE 13016-RK	INVESTITOR: PLOVPUT d.o.o. Obala Lazareta br. 1, 21 000 Split	Cable diagram =GRO+++N1-118.1	OBJEKT: m/b SVJETIONIK	FAZA/VRSTA PROJEKTA: IZVEDBENI PROJEKT REKONSTRUKCIJE - ELEKTROTEHNIČKI
PROJEKTANT: mr.sc.ZDRAVKO BAŠIĆ, dipl.ing.el.		NARUČITELJ: PLOVPUT d.o.o. Obala Lazareta br. 1, 21 000 Split		NAZIV KNJIGE: ZAMJENA GLAVNOG RAZVODNOG ORMARA m/b Svjetionik	DATUM: LIPANJ.2013.
SURADNIK: MARINKO BRALIĆ, dipl.ing.el.					ZAJED. OZN. PROJEKTA:
PREGLEDAO: MATEO ČEČUK, dipl.ing.el.					OZNAKA MAPE/KNJIGE: E1
					BROJ NACRTA: 13016 - 2 - N1 - 32

=GRO+++N1-119	FG7OR		3x		2,5			
	/6.1	-1X1	69	CN	-M3	U1	/6.1	
	/6.2	-1X1	70	SM	-M3	V1	/6.1	
	/6.2	-1X1	71	SI	-M3	W1	/6.1	

Prethodna stranica
32

Sljedeća stranica
34

=GRO+++N1-120	FG7OR		3x		6			
	/7.1	-1X1	74	CN	-M4	L11	/7.2	
	/7.1	-1X1	75	SM	-M4	L12	/7.2	
	/7.2	-1X1	76	SI	-M4	L13	/7.2	

Prethodna stranica
33

Sljedeća stranica
35

=GRO+++N1-120-1	FG7OR		3x		6			
	/7.2	-1X1	77	CN	-M4	L21	/7.2	
	/7.2	-1X1	78	SM	-M4	L22	/7.2	
	/7.3	-1X1	79	SI	-M4	L23	/7.2	

Prethodna stranica
34

Sljedeća stranica
36

=GRO+++N1-121	FG7OR		3x		6			
	/8.1	-1X1	84	CN	-M5	L11	/8.2	
	/8.1	-1X1	85	SM	-M5	L12	/8.2	
	/8.1	-1X1	86	SI	-M5	L13	/8.2	

Prethodna stranica
35

Sljedeća stranica
37

=GRO+++N1-122	FG7OR		3x		2,5			
	/9.2	-1X1	94	CN	-M6	U1	/9.2	
	/9.2	-1X1	95	SM	-M6	V1	/9.2	
	/9.2	-1X1	96	SI	-M6	W1	/9.2	

Prethodna stranica
36

Sljedeća stranica
38

=GRO+++N1-W1	FG7OR		5x		1,5			
	/5.4		1	CN	-1X1	57	/5.4	
	/5.4		2	SM	-1X1	58	/5.4	
	/5.9		3	CN	-1X1	67	/5.9	
	/5.9		4	SI	-1X1	68	/5.9	
				PL				

Prethodna stranica
37

Sljedeća stranica
39

=GRO+++N1-W2	FG7OR		2x		1,5			
	/6.6	-1X1	72	SM	+119-X	1	/6.6	
	/6.7	-1X1	73	PL	+119-X	2	/6.7	

ELMAP PROJEKT d.o.o.	BROJ PROJEKTA: TDE 13016-RK	INVESTITOR: PLOVPUT d.o.o. Obala Lazareta br. 1, 21 000 Split	Cable diagram =GRO+++N1-W2	OBJEKT: m/b SVJETIONIK	FAZA/VRSTA PROJEKTA: IZVEDBENI PROJEKT REKONSTRUKCIJE - ELEKTROTEHNIČKI
PROJEKTANT: mr.sc.ZDRAVKO BAŠIĆ, dipl.ing.el.				NAZIV KNJIGE: ZAMJENA GLAVNOG RAZVODNOG ORMARA m/b Svjetionik	DATUM: LIPANJ.2013.
SURADNIK: MARINKO BRALIĆ, dipl.ing.el.		NARUČITELJ: PLOVPUT d.o.o. Obala Lazareta br. 1, 21 000 Split			ZAJED. OZN. PROJEKTA:
PREGLEDAO: MATEO ČEČUK, dipl.ing.el.					OZNAKA MAPE/KNJIGE: E1
					BROJ NACRTA: 13016 - 2 - N1 - 39

=GRO+++N1-W3	FG7OR		2x		1,5			
	/7.4	-1X1	82	SM	+120-X	1	/7.4	
	/7.4	-1X1	83	PL	+120-X	2	/7.4	

Prethodna stranica
39

Sljedeća stranica
41

=GRO+++N1-W4	FG7OR		2x		1,5			
	/8.4	-1X1	92	SM	+121-X	1	/8.4	
	/8.4	-1X1	93	PL	+121-X	2	/8.4	

Prethodna stranica
40

Sljedeća stranica
42

=GRO+++N1-W5	FG7OR		2x		1,5			
	/9.5	-1X1	97	SM	+122-X	1	/9.5	
	/9.5	-1X1	98	PL	+122-X	2	/9.5	

Prethodna stranica
41

Sljedeća stranica
43

=GRO+++N1-W6	FG7OR		2x		1,5			
	/9.6	-1X1	99	SM	+122-X	1	/9.6	
	/9.6	-1X1	100	PL	+122-X	2	/9.6	

Prethodna stranica
42

Sljedeća stranica
44

=GRO+++N1-1W21-1	FG7OR		3x		6			
	/8.2	-1X1	87	CN	-M5	L21	/8.2	
	/8.2	-1X1	88	SM	-M5	L22	/8.2	
	/8.3	-1X1	89	SI	-M5	L23	/8.2	

Prethodna stranica
43

Sljedeća stranica
+N2/1

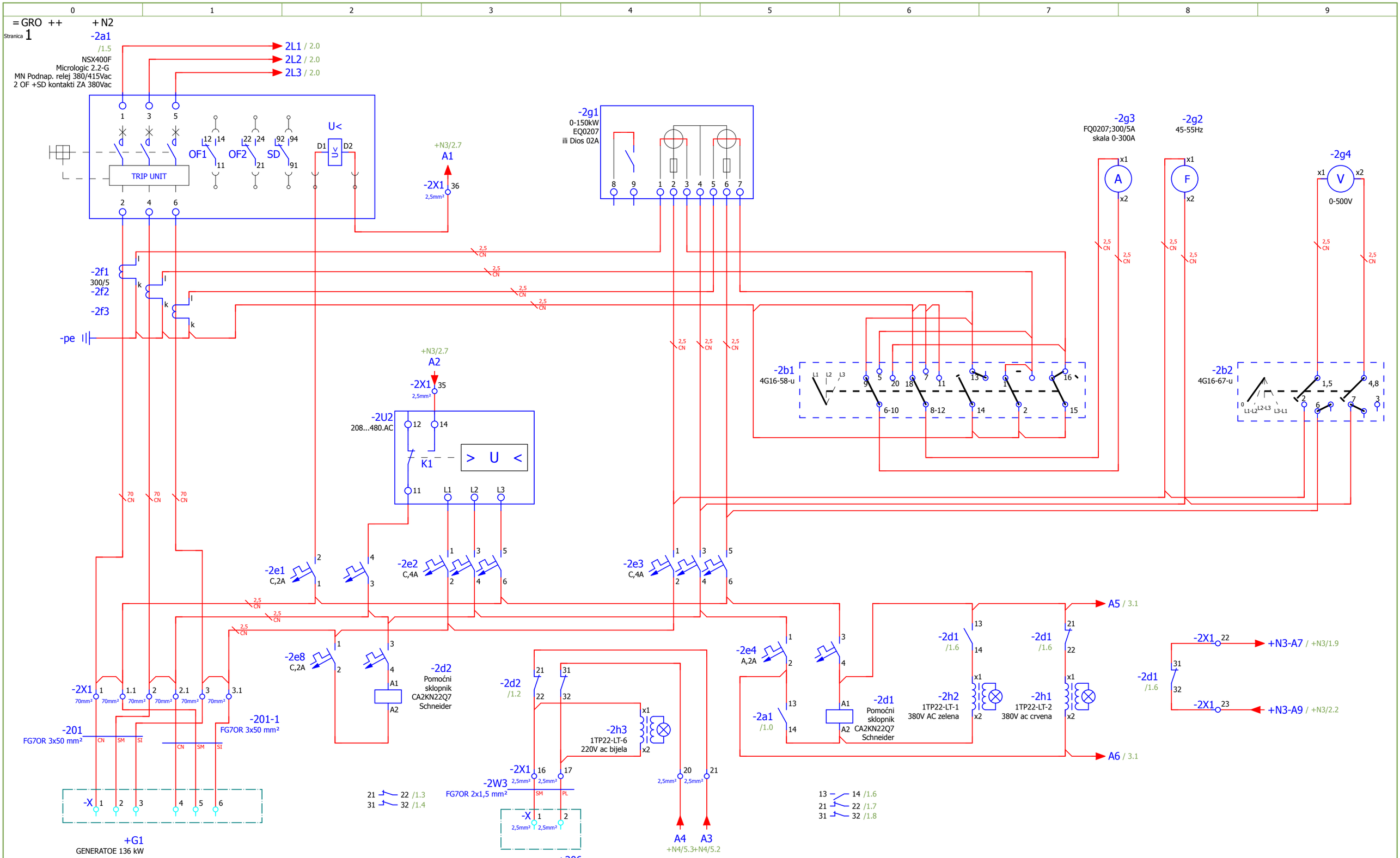

Prethodna stranica
+N1/44

Sljedeća stranica
2

ELMAP PROJEKT d.o.o.	BROJ PROJEKTA: TDE 13016-RK	INVESTITOR: PLOVPUT d.o.o. Obala Lazareta br. 1, 21 000 Split	NAPAJANJE IZ GENERATORA 1	OBJEKT: m/b SVJETIONIK	FAZA/VRSTA PROJEKTA: IZVEDBENI PROJEKT REKONSTRUKCIJE - ELEKTROTEHNIČKI
PROJEKTANT: mr.sc.ZDRAVKO BAŠIĆ, dipl.ing.el.				NAZIV KNJIGE: ZAMJENA GLAVNOG RAZVODNOG ORMARA m/b Svjetionik	DATUM: LIPANJ.2013.
SURADNIK: MARINKO BRALIĆ, dipl.ing.el.		NARUČITELJ: PLOVPUT d.o.o. Obala Lazareta br. 1, 21 000 Split			ZAJED. OZN. PROJEKTA:
PREGLEDAO: MATEO ČEČUK, dipl.ing.el.					OZNAKA MAPE/KNJIGE: E1
					BROJ NACRTA: 13016 - 2 - N2 - 1

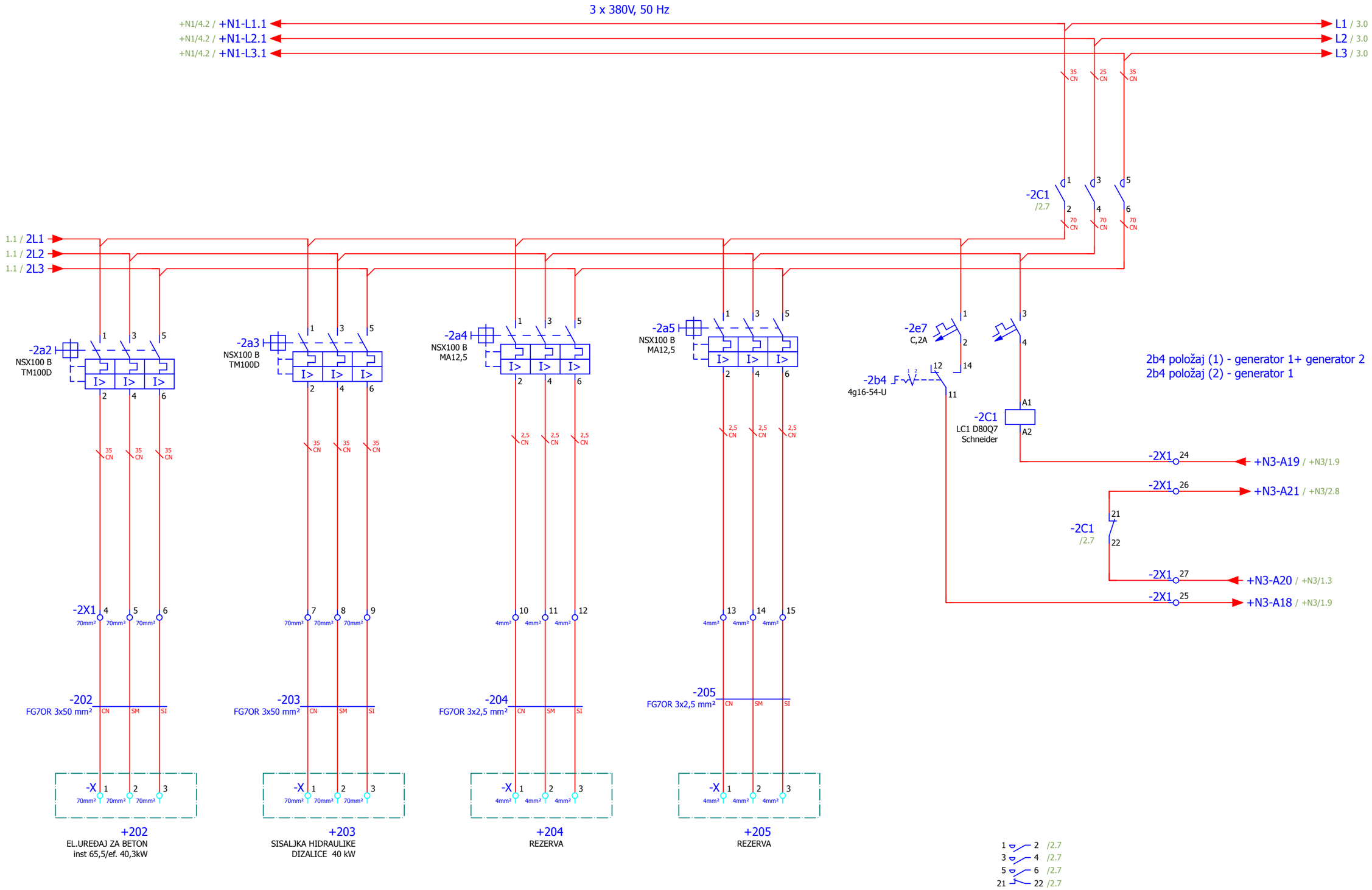

Prethodna stranica
1

Sljedeća stranica
3

ELMAP PROJEKT d.o.o.	BROJ PROJEKTA: TDE 13016-RK	INVESTITOR: PLOVPUT d.o.o. Obala Lazareta br. 1, 21 000 Split	POTROŠAČI GENERATORA 1 I SPOJNO POLJE	OBJEKT: m/b SVJETIONIK	FAZA/VRSTA PROJEKTA:	IZVEDBENI PROJEKT REKONSTRUKCIJE - ELEKTROTEHNIČKI
PROJEKTANT: mr.sc.ZDRAVKO BAŠIĆ, dipl.ing.el.				NAZIV KNJIGE: ZAMJENA GLAVNOG RAZVODNOG ORMARA m/b Svjetionik	DATUM:	LIPANJ.2013.
SURADNIK: MARINKO BRALIĆ, dipl.ing.el.		NARUČITELJ: PLOVPUT d.o.o. Obala Lazareta br. 1, 21 000 Split			ZAJED. OZN. PROJEKTA:	
PREGLEDAO: MATEO ČEČUK, dipl.ing.el.					OZNAKA MAPE/KNJIGE:	E1
					BROJ NACRTA:	13016 - 2 - N2 - 2

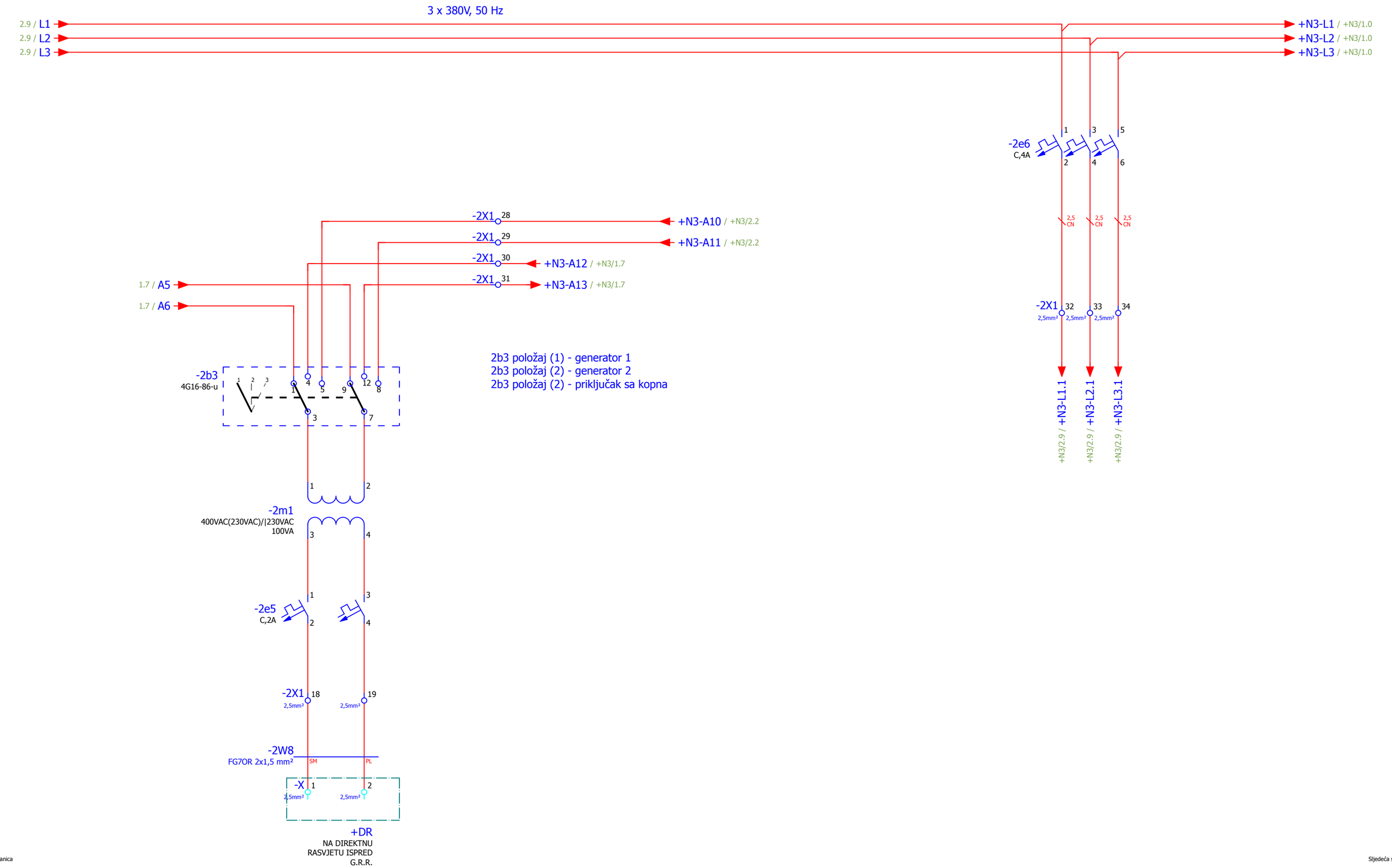

Prethodna stranica
2

Sljedeća stranica
4

ELMAP PROJEKT d.o.o.	BROJ PROJEKTA: TDE 13016-RK	INVESTITOR: PLOVPUT d.o.o. Obala Lazareta br. 1, 21 000 Split	IZBOR NAPAJANJA	OBJEKT: m/b SVJETIONIK	FAZA/VRSTA PROJEKTA:	IZVEDBENI PROJEKT REKONSTRUKCIJE - ELEKTROTEHNIČKI
PROJEKTANT: mr.sc.ZDRAVKO BAŠIĆ, dipl.ing.el.				NAZIV KNJIGE: ZAMJENA GLAVNOG RAZVODNOG ORMARA m/b Svjetionik	DATUM:	LIPANJ.2013.
SURADNIK: MARINKO BRALIĆ, dipl.ing.el.		NARUČITELJ: PLOVPUT d.o.o. Obala Lazareta br. 1, 21 000 Split			ZAJED. OZN. PROJEKTA:	
PREGLEDAO: MATEO ČEČUK, dipl.ing.el.					OZNAKA MAPE/KNJIGE:	E1
					BROJ NACRTA:	13016 - 2 - N2 - 3

=GRO+++N2-2X1

-2W8	-2W3	-205	-204	-203	-202	-201-1	-201													
FG70R	FG70R	FG70R	FG70R	FG70R	FG70R	FG70R	FG70R													
							CN		+G1-X	1	1		-2a1	2						/1.0
						SM			+G1-X	5	1.1		-2e1	1						/1.0
							SM		+G1-X	2	2		-2a1	4						/1.1
						CN			+G1-X	4	2.1		-2e1	3						/1.1
							SI		+G1-X	3	3		-2a1	6						/1.1
						SI			+G1-X	6	3.1		-2e8	1						/1.1
					CN				+202-X	1	4		-2a2	2						/2.1
					SM				+202-X	2	5		-2a2	4						/2.1
					SI				+202-X	3	6		-2a2	6						/2.1
				CN					+203-X	1	7		-2a3	2						/2.2
				SM					+203-X	2	8		-2a3	4						/2.2
				SI					+203-X	3	9		-2a3	6						/2.2
			CN						+204-X	1	10		-2a4	2						/2.3
			SM						+204-X	2	11		-2a4	4						/2.4
			SI						+204-X	3	12		-2a4	6						/2.4
		CN							+205-X	1	13		-2a5	2						/2.5
		SM							+205-X	2	14		-2a5	4						/2.5
		SI							+205-X	3	15		-2a5	6						/2.5
	SM								+206-X	1	16		-2d2	22						/1.3
													-2h3	x1						
	PL								+206-X	2	17		-2d2	32						/1.4
													-2h3	x2						
SM									+DR-X	1	18		-2e5	2						/3.2
PL									+DR-X	2	19		-2e5	4						/3.2
									+N4-4X2	10	20		-2d2	31						/1.4
									+N4-4X2	9	21		-2d2	21						/1.5
									+N3-3X1	19	22		-2d1	31						/1.8
									+N3-3X1	22	23		-2d1	32						/1.8
									+N3-3X1	17	24		-2C1	A2						/2.8
									+N3-3X1	18	25		-2b4	11						/2.8
									+N3-3X1	27	26		-2C1	21						/2.8
									+N3-3X1	34	27		-2C1	22						/2.8
									+N3-3X1	23	28		-2b3	5						/3.3
									+N3-3X1	24	29		-2b3	8						/3.3
									+N3-3X1	15	30		-2b3	4						/3.3

Prethodna stranica
3

Sljedeća stranica
4.a

=GRO+++N2-2X1

+N3-3X1	16	31	,	-2b3	12	/3.3
+N3-3X1	28	32	,	-2e6	2	/3.7
+N3-3X1	29	33	,	-2e6	4	/3.7
+N3-3X1	30	34	,	-2e6	6	/3.7
-2U2	14	35	,	+N3-3X1	26	/1.3
		36	,	+N3-3X1	25	/1.3

Prethodna stranica
4

Sljedeća stranica
5

=GRO+++N2-201	FG7OR		3x		50			
	/1.0	-2X1	1	CN	+G1-X	1	/1.0	
	/1.1	-2X1	2	SM	+G1-X	2	/1.0	
	/1.1	-2X1	3	SI	+G1-X	3	/1.0	

Prethodna stranica
4.a

Sljedeća stranica
6

=GRO+++N2-201-1	FG7OR		3x		50			
	/1.1	-2X1	2.1	CN	+G1-X	4	/1.1	
	/1.0	-2X1	1.1	SM	+G1-X	5	/1.1	
	/1.1	-2X1	3.1	SI	+G1-X	6	/1.1	

Prethodna stranica
5

Sljedeća stranica
7

=GRO+++N2-202	FG7OR		3x		50			
	/2.1	-2X1	4	CN	+202-X	1	/2.1	
	/2.1	-2X1	5	SM	+202-X	2	/2.1	
	/2.1	-2X1	6	SI	+202-X	3	/2.1	

Prethodna stranica
6

Sljedeća stranica
8

=GRO+++N2-203	FG7OR		3x		50			
	/2.2	-2X1	7	CN	+203-X	1	/2.2	
	/2.2	-2X1	8	SM	+203-X	2	/2.2	
	/2.2	-2X1	9	SI	+203-X	3	/2.2	

Prethodna stranica
7

Sljedeća stranica
9

=GRO+++N2-204	FG7OR		3x		2,5			
	/2.3	-2X1	10	CN	+204-X	1	/2.3	
	/2.4	-2X1	11	SM	+204-X	2	/2.4	
	/2.4	-2X1	12	SI	+204-X	3	/2.4	

Prethodna stranica
8

Sljedeća stranica
10

=GRO+++N2-205	FG7OR		3x		2,5			
	/2.5	-2X1	13	CN	+205-X	1	/2.5	
	/2.5	-2X1	14	SM	+205-X	2	/2.5	
	/2.5	-2X1	15	SI	+205-X	3	/2.5	

Prethodna stranica
9

Sljedeća stranica
11

=GRO+++N2-2W3	FG7OR		2x		1,5			
	/1.3	-2X1	16	SM	+206-X	1	/1.3	
	/1.4	-2X1	17	PL	+206-X	2	/1.4	

ELMAP PROJEKT d.o.o.	BROJ PROJEKTA: TDE 13016-RK	INVESTITOR: PLOVPUT d.o.o. Obala Lazareta br. 1, 21 000 Split	Cable diagram =GRO+++N2-2W3	OBJEKT: m/b SVJETIONIK	FAZA/VRSTA PROJEKTA: IZVEDBENI PROJEKT REKONSTRUKCIJE - ELEKTROTEHNIČKI
PROJEKTANT: mr.sc.ZDRAVKO BAŠIĆ, dipl.ing.el.				NAZIV KNJIGE: ZAMJENA GLAVNOG RAZVODNOG ORMARA m/b Svjetionik	DATUM: LIPANJ.2013.
SURADNIK: MARINKO BRALIĆ, dipl.ing.el.		NARUČITELJ: PLOVPUT d.o.o. Obala Lazareta br. 1, 21 000 Split			ZAJED. OZN. PROJEKTA:
PREGLEDAO: MATEO ČEČUK, dipl.ing.el.					OZNAKA MAPE/KNJIGE: E1
					BROJ NACRTA: 13016 - 2 - N2 - 11

=GRO+++N2-2W8	FG7OR		2x		1,5			
	/3.2	-2X1	18	SM	+DR-X	1	/3.2	
	/3.2	-2X1	19	PL	+DR-X	2	/3.2	

Prethodna stranica
11

Sljedeća stranica
+N3/1

ELMAP PROJEKT d.o.o.

BROJ PROJEKTA: TDE 13016-RK

PROJEKTANT: mr.sc.ZDRAVKO BAŠIĆ, dipl.ing.el.

SURADNIK: MARINKO BRALIĆ, dipl.ing.el.

PREGLEDAO: MATEO ČEČUK, dipl.ing.el.

INVESTITOR: PLOVPUT d.o.o. Obala Lazareta br. 1, 21 000 Split

NARUČITELJ: PLOVPUT d.o.o. Obala Lazareta br. 1, 21 000 Split

Cable diagram =GRO+++N2-2W8

OBJEKT: m/b SVJETIONIK

NAZIV KNJIGE: ZAMJENA GLAVNOG RAZVODNOG ORMARA m/b Svjetionik

FAZA/VRSTA PROJEKTA: IZVEDBENI PROJEKT REKONSTRUKCIJE - ELEKTROTEHNIČKI

DATUM: LIPANJ.2013.

ZAJED. OZN. PROJEKTA:

OZNAKA MAPE/KNJIGE: E1

BROJ NACRTA: 13016 - 2 - N2 - 12

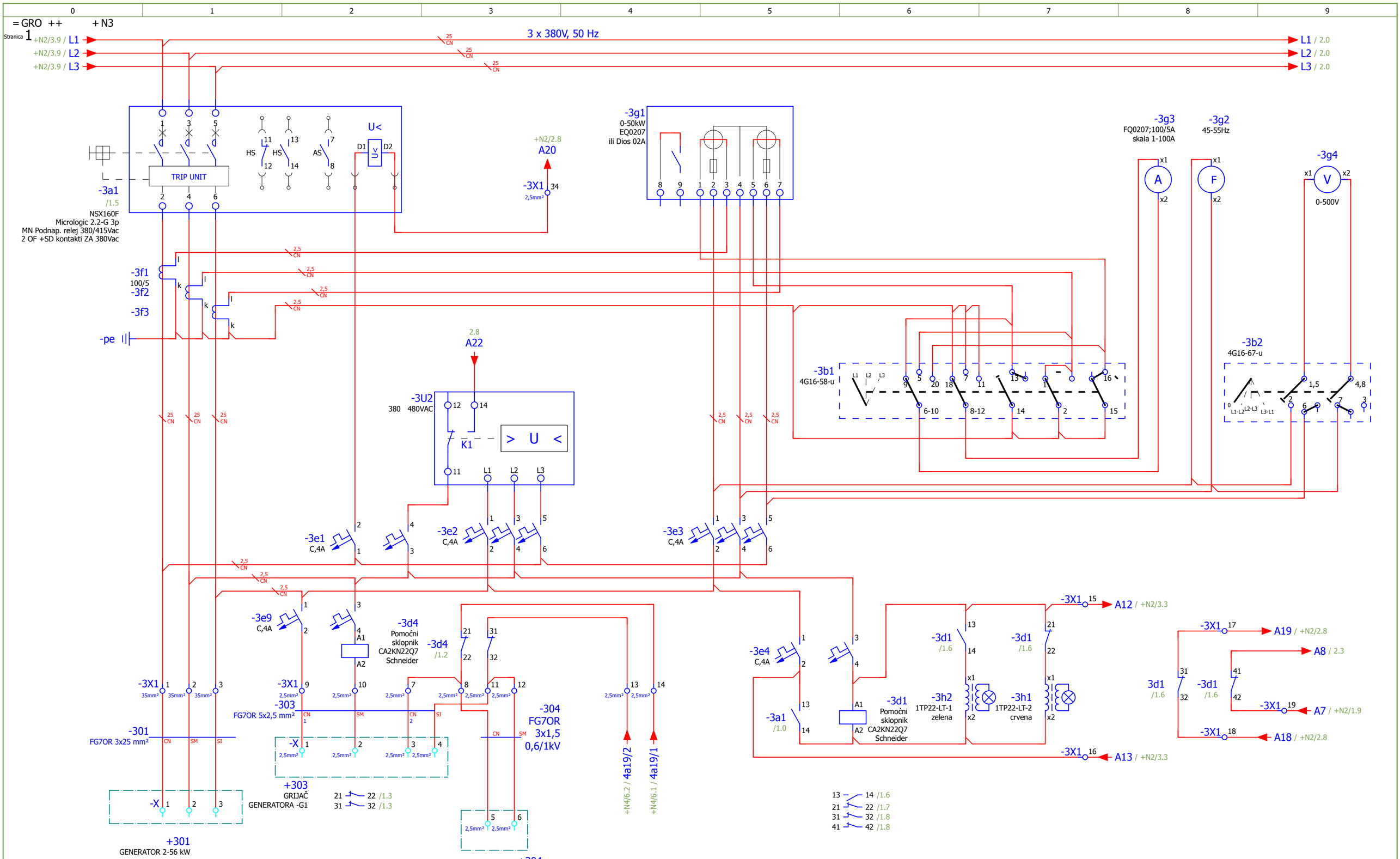

Prethodna stranica
+N2/12

Sljedeća stranica
2

ELMAP PROJEKT d.o.o.	BROJ PROJEKTA: TDE 13016-RK	INVESTITOR: PLOVPUT d.o.o. Obala Lazareta br. 1, 21 000 Split	NAPAJANJE IZ GENERATORA 2	OBJEKT: m/b SVJETIONIK	FAZA/VRSTA PROJEKTA: IZVEDBENI PROJEKT REKONSTRUKCIJE - ELEKTROTEHNIČKI
PROJEKTANT: mr.sc.ZDRAVKO BAŠIĆ, dipl.ing.el.				NAZIV KNJIGE: ZAMJENA GLAVNOG RAZVODNOG ORMARA m/b Svjetionik	DATUM: LIPANJ.2013.
SURADNIK: MARINKO BRALIĆ, dipl.ing.el.		NARUČITELJ: PLOVPUT d.o.o. Obala Lazareta br. 1, 21 000 Split			ZAJED. OZN. PROJEKTA:
PREGLEDAO: MATEO ČEČUK, dipl.ing.el.					OZNAKA MAPE/KNJIGE: E1
					BROJ NACRTA: 13016 - 2 - N3 - 1

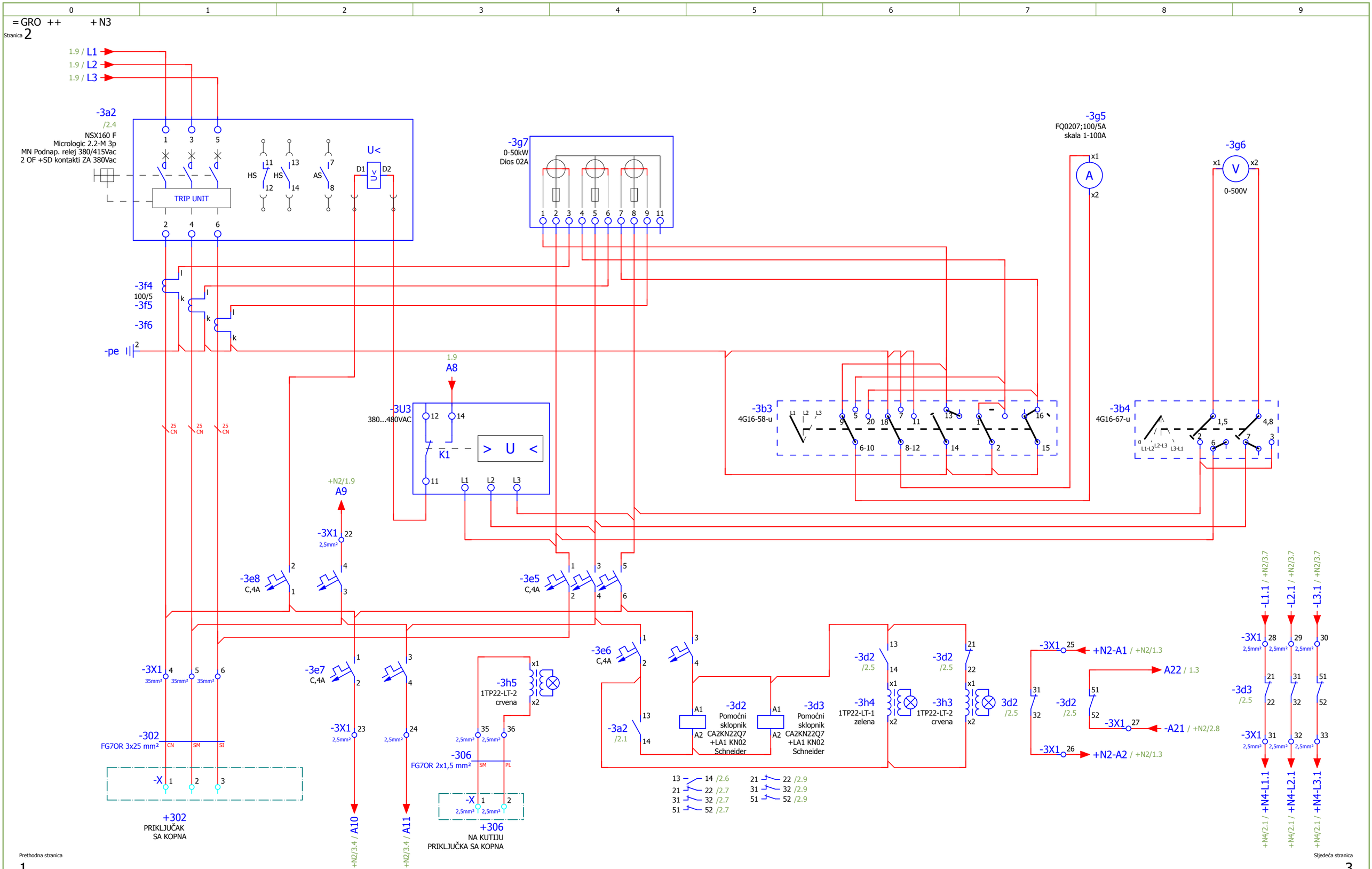

ELMAP PROJEKT d.o.o.	BROJ PROJEKTA: TDE 13016-RK	INVESTITOR: PLOVPUT d.o.o. Obala Lazareta br. 1, 21 000 Split	NAPAJANJE IZ GENERATORA 2	OBJEKT: m/b SVJETIONIK	FAZA/VRSTA PROJEKTA: IZVEDBENI PROJEKT REKONSTRUKCIJE - ELEKTROTEHNIČKI
PROJEKTANT: mr.sc.ZDRAVKO BAŠIĆ, dipl.ing.el.				NAZIV KNJIGE: ZAMJENA GLAVNOG RAZVODNOG ORMARA m/b Svjetionik	DATUM: LIPANJ.2013.
SURADNIK: MARINKO BRALIĆ, dipl.ing.el.		NARUČITELJ: PLOVPUT d.o.o. Obala Lazareta br. 1, 21 000 Split			ZAJED. OZN. PROJEKTA:
PREGLEDAO: MATEO ČEČUK, dipl.ing.el.					OZNAKA MAPE/KNJIGE: E1
					BROJ NACRTA: 13016 - 2 - N3 - 2

=GRO+++N3-301	FG7OR		3x		25			
	/1.1	-3X1	1	CN	+301-X	1	/1.1	
	/1.1	-3X1	2	SM	+301-X	2	/1.1	
	/1.1	-3X1	3	SI	+301-X	3	/1.1	

Prethodna stranica
2

Sljedeća stranica
4

=GRO+++N3-3X1

-304	-303	-302	-301										
FG7OR	FG7OR	FG7OR	FG7OR										
			CN	+301-X	1	1		-3a1	2				/1.1
								-3e1	1				
			SM	+301-X	2	2		-3a1	4				/1.1
								-3e9	3				
			SI	+301-X	3	3		-3a1	6				/1.1
								-3e9	1				
		CN		+302-X	1	4		-3a2	2				/2.1
								-3e8	1				
		SM		+302-X	2	5		-3a2	4				/2.1
								-3e8	3				
		SI		+302-X	3	6		-3a2	6				/2.1
								-3e5	2				
	CN			+303-X	3	7							/1.2
CN					5	8		-3d4	22				/1.3
	CN			+303-X	1	9		-3e9	2				/1.2
	SM			+303-X	2	10		-3d4	A2				/1.2
	SI			+303-X	4	11		-3d4	32				/1.3
SM					6	12							/1.3
				+N4-4X2	12	13		-3d4	31				/1.4
				+N4-4X2	11	14		-3d4	21				/1.4
				+N2-2X1	30	15		-3d1	21				/1.7
				+N2-2X1	31	16		-3e4	2				/1.7
				+N2-2X1	24	17		-3d1	31				/1.8
				+N2-2X1	25	18		-3d1	32				/1.8
				+N2-2X1	22	19		-3d1	42				/1.9
				-3e8	4	22		+N2-2X1	23				/2.2
				+N2-2X1	28	23		-3e7	2				/2.2
				+N2-2X1	29	24		-3e7	4				/2.2
				+N2-2X1	36	25		-3d2	31				/2.7
				+N2-2X1	35	26		-3d2	32				/2.7
				+N2-2X1	26	27		-3d2	52				/2.8
				-3d3	21	28		+N2-2X1	32				/2.9
				-3d3	31	29		+N2-2X1	33				/2.9
				-3d3	51	30		+N2-2X1	34				/2.9
				+N4-4X2	13	31		-3d3	22				/2.9

Prethodna stranica
3

Sljedeća stranica
4.a

=GRO+++N3-3X1

								-306												
								FG7OR												
										+N4-4X2	14	32	,	-3d3	32					/2.9
										+N4-4X2	15	33	,	-3d3	52					/2.9
												34	,	+N2-2X1	27					/1.3
								SM		+306-X	1	35	,	-3h5	x1					/2.3
								PL		+306-X	2	36	,	-3h5	x2					/2.3

Prethodna stranica
4

Sljedeća stranica
5

ELMAP PROJEKT d.o.o.	BROJ PROJEKTA: TDE 13016-RK	INVESTITOR: PLOVPUT d.o.o. Obala Lazareta br. 1, 21 000 Split	Terminal diagram =GRO+++N3-3X1	OBJEKT: m/b SVJETIONIK	FAZA/VRSTA PROJEKTA: IZVEDBENI PROJEKT REKONSTRUKCIJE - ELEKTROTEHNIČKI
PROJEKTANT: mr.sc.ZDRAVKO BAŠIĆ, dipl.ing.el.				NAZIV KNJIGE: ZAMJENA GLAVNOG RAZVODNOG ORMARA m/b Svjetionik	DATUM: LIPANJ.2013.
SURADNIK: MARINKO BRALIĆ, dipl.ing.el.		NARUČITELJ: PLOVPUT d.o.o. Obala Lazareta br. 1, 21 000 Split			ZAJED. OZN. PROJEKTA:
PREGLEDAO: MATEO ČEČUK, dipl.ing.el.					OZNAKA MAPE/KNJIGE: E1
					BROJ NACRTA: 13016 - 2 - N3 - 4.a

=GRO+++N3-302	FG7OR		3x		25			
	/2.1	-3X1	4	CN	+302-X	1	/2.1	
	/2.1	-3X1	5	SM	+302-X	2	/2.1	
	/2.1	-3X1	6	SI	+302-X	3	/2.1	

Prethodna stranica
4.a

Sljedeća stranica
6

=GRO+++N3-303	FG7OR		5x		2,5			
	/1.2	-3X1	9	CN	+303-X	1	/1.2	
	/1.2	-3X1	10	SM	+303-X	2	/1.2	
	/1.2	-3X1	7	CN	+303-X	3	/1.2	
	/1.3	-3X1	11	SI	+303-X	4	/1.3	
				PL				

Prethodna stranica
5

Sljedeća stranica
7

=GRO+++N3-304	FG7OR		3x		1,5			
	/1.3		5	CN	-3X1	8	/1.3	
	/1.3		6	SM	-3X1	12	/1.3	
				SI				

Prethodna stranica
6

Sljedeća stranica
8

ELMAP PROJEKT d.o.o.	BROJ PROJEKTA: TDE 13016-RK	INVESTITOR: PLOVPUT d.o.o. Obala Lazareta br. 1, 21 000 Split	Cable diagram =GRO+++N3-304	OBJEKT: m/b SVJETIONIK	FAZA/VRSTA PROJEKTA: IZVEDBENI PROJEKT REKONSTRUKCIJE - ELEKTROTEHNIČKI
PROJEKTANT: mr.sc.ZDRAVKO BAŠIĆ, dipl.ing.el.		NARUČITELJ: PLOVPUT d.o.o. Obala Lazareta br. 1, 21 000 Split		NAZIV KNJIGE: ZAMJENA GLAVNOG RAZVODNOG ORMARA m/b Svjetionik	DATUM: LIPANJ.2013.
SURADNIK: MARINKO BRALIĆ, dipl.ing.el.					ZAJED. OZN. PROJEKTA:
PREGLEDAO: MATEO ČEČUK, dipl.ing.el.					OZNAKA MAPE/KNJIGE: E1
					BROJ NACRTA: 13016 - 2 - N3 - 7

=GRO+++N3-306	FG7OR		2x		1,5			
	/2.3	-3X1	35	SM	+306-X	1	/2.3	
	/2.3	-3X1	36	PL	+306-X	2	/2.3	

Prethodna stranica
7

Sljedeća stranica
+N4/1

ELMAP PROJEKT d.o.o.	BROJ PROJEKTA: TDE 13016-RK	INVESTITOR: PLOVPUT d.o.o. Obala Lazareta br. 1, 21 000 Split	Cable diagram =GRO+++N3-306	OBJEKT: m/b SVJETIONIK	FAZA/VRSTA PROJEKTA:	IZVEDBENI PROJEKT REKONSTRUKCIJE - ELEKTROTEHNIČKI
PROJEKTANT: mr.sc.ZDRAVKO BAŠIĆ, dipl.ing.el.				NAZIV KNJIGE: ZAMJENA GLAVNOG RAZVODNOG ORMARA m/b Svjetionik	DATUM:	LIPANJ.2013.
SURADNIK: MARINKO BRALIĆ, dipl.ing.el.		NARUČITELJ: PLOVPUT d.o.o. Obala Lazareta br. 1, 21 000 Split			ZAJED. OZN. PROJEKTA:	
PREGLEDAO: MATEO ČEČUK, dipl.ing.el.					OZNAKA MAPE/KNJIGE:	E1
					BROJ NACRTA:	13016 - 2 - N3 - 8

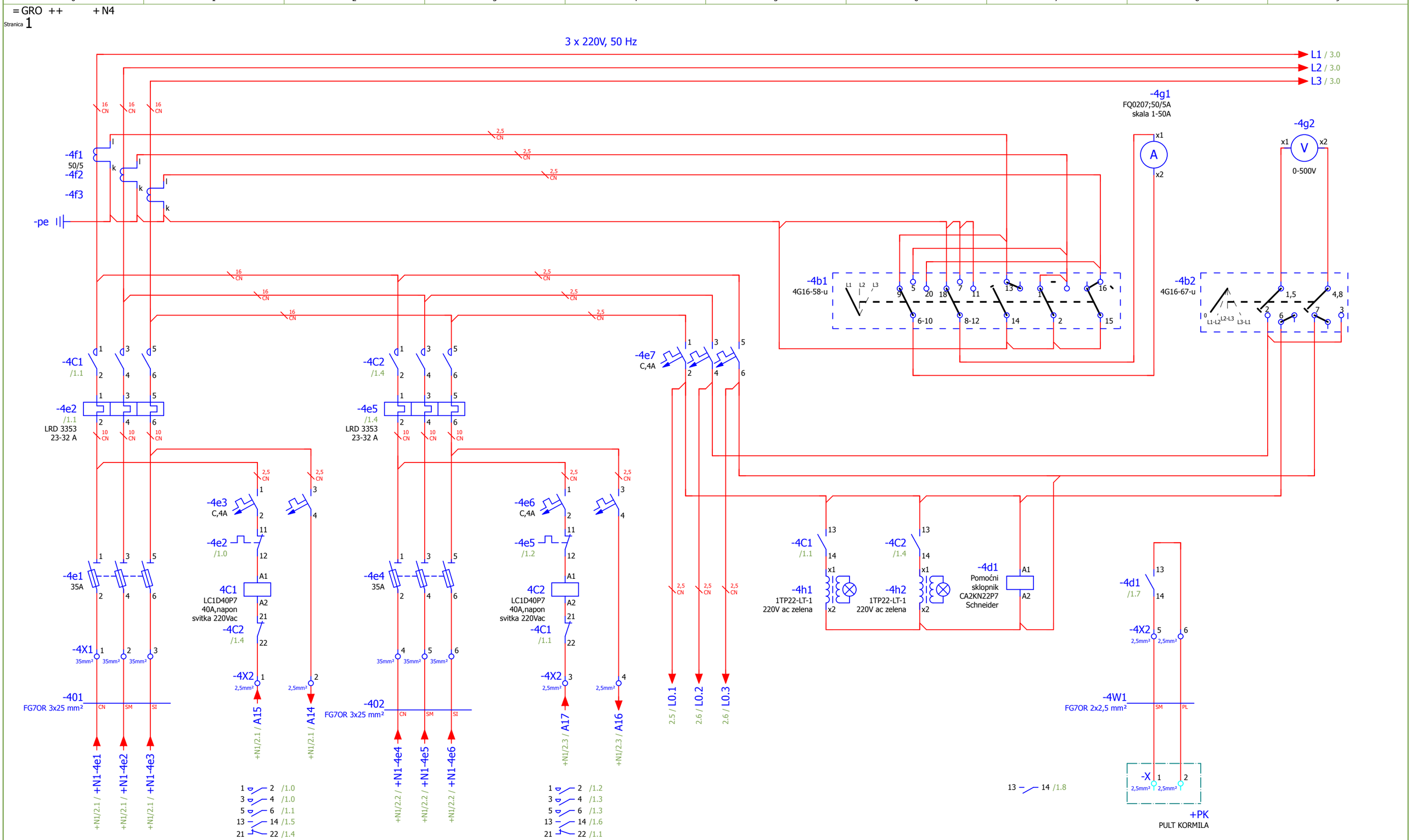

Prethodna stranica
+N3/8

Sljedeća stranica
2

ELMAP PROJEKT d.o.o.	BROJ PROJEKTA: TDE 13016-RK	INVESTITOR: PLOVPUT d.o.o. Obala Lazareta br. 1, 21 000 Split	NAPAJANJE POTROŠAČA	OBJEKT: m/b SVJETIONIK	FAZA/VRSTA PROJEKTA: IZVEDBENI PROJEKT REKONSTRUKCIJE - ELEKTROTEHNIČKI
PROJEKTANT: mr.sc.ZDRAVKO BAŠIĆ, dipl.ing.el.				NAZIV KNJIGE: ZAMJENA GLAVNOG RAZVODNOG ORMARA m/b Svjetionik	DATUM: LIPANJ.2013.
SURADNIK: MARINKO BRALIĆ, dipl.ing.el.		NARUČITELJ: PLOVPUT d.o.o. Obala Lazareta br. 1, 21 000 Split			ZAJED. OZN. PROJEKTA:
PREGLEDAO: MATEO ČEČUK, dipl.ing.el.					OZNAKA MAPE/KNJIGE: E1
					BROJ NACRTA: 13016 - 2 - N4 - 1

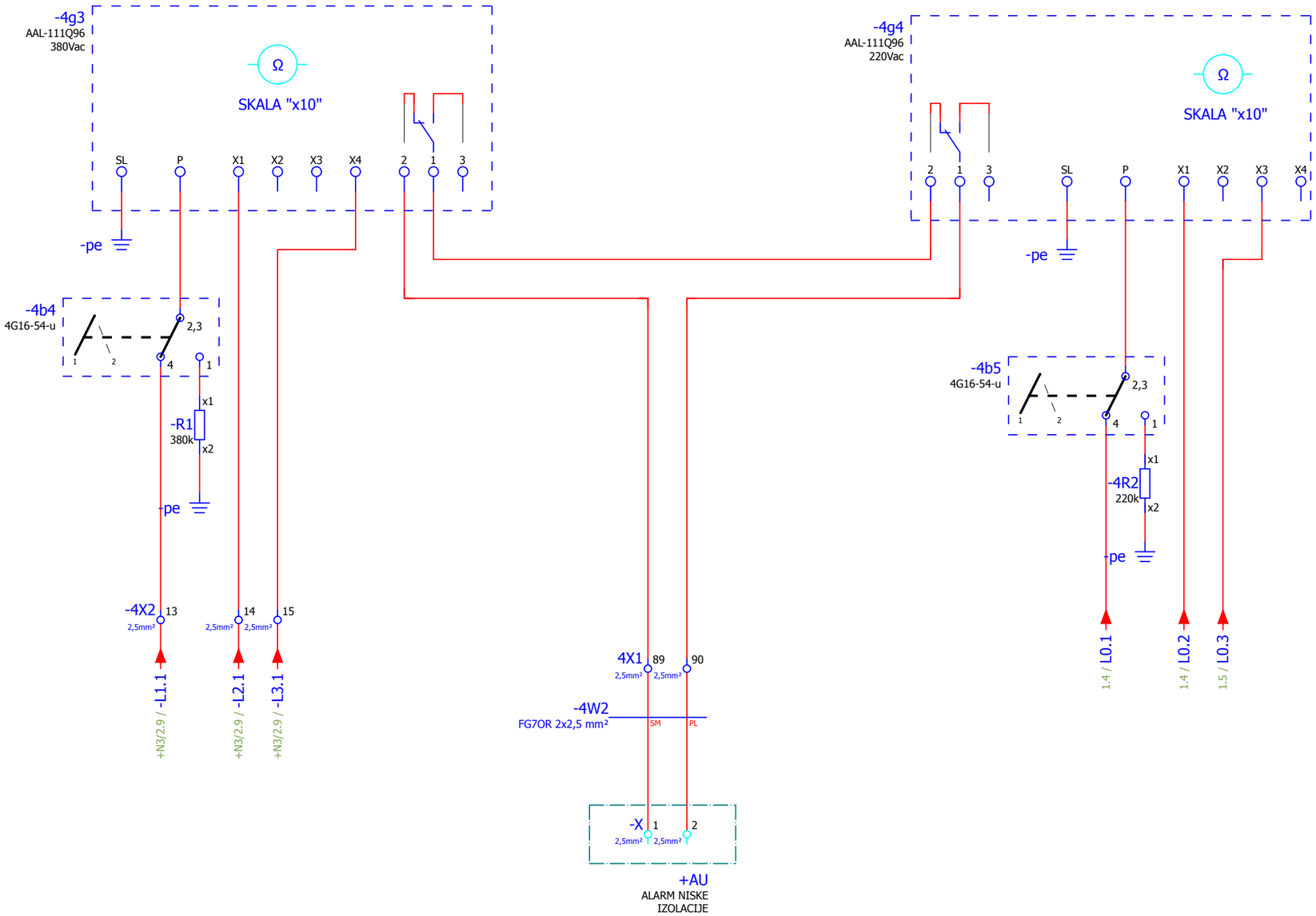

Prethodna stranica
1

Sljedeća stranica
3

ELMAP PROJEKT d.o.o.	BROJ PROJEKTA: TDE 13016-RK	INVESTITOR: PLOVPUT d.o.o. Obala Lazareta br. 1, 21 000 Split	MJERENJE IZOLACIJE	OBJEKT: m/b SVJETIONIK	FAZA/VRSTA PROJEKTA:	IZVEDBENI PROJEKT REKONSTRUKCIJE - ELEKTROTEHNIČKI
PROJEKTANT: mr.sc.ZDRAVKO BAŠIĆ, dipl.ing.el.				NAZIV KNJIGE: ZAMJENA GLAVNOG RAZVODNOG ORMARA m/b Svjetionik	DATUM:	LIPANJ.2013.
SURADNIK: MARINKO BRALIĆ, dipl.ing.el.		NARUČITELJ: PLOVPUT d.o.o. Obala Lazareta br. 1, 21 000 Split			ZAJED. OZN. PROJEKTA:	
PREGLEDAO: MATEO ČEČUK, dipl.ing.el.					OZNAKA MAPE/KNJIGE:	E1
					BROJ NACRTA:	13016 - 2 - N4 - 2

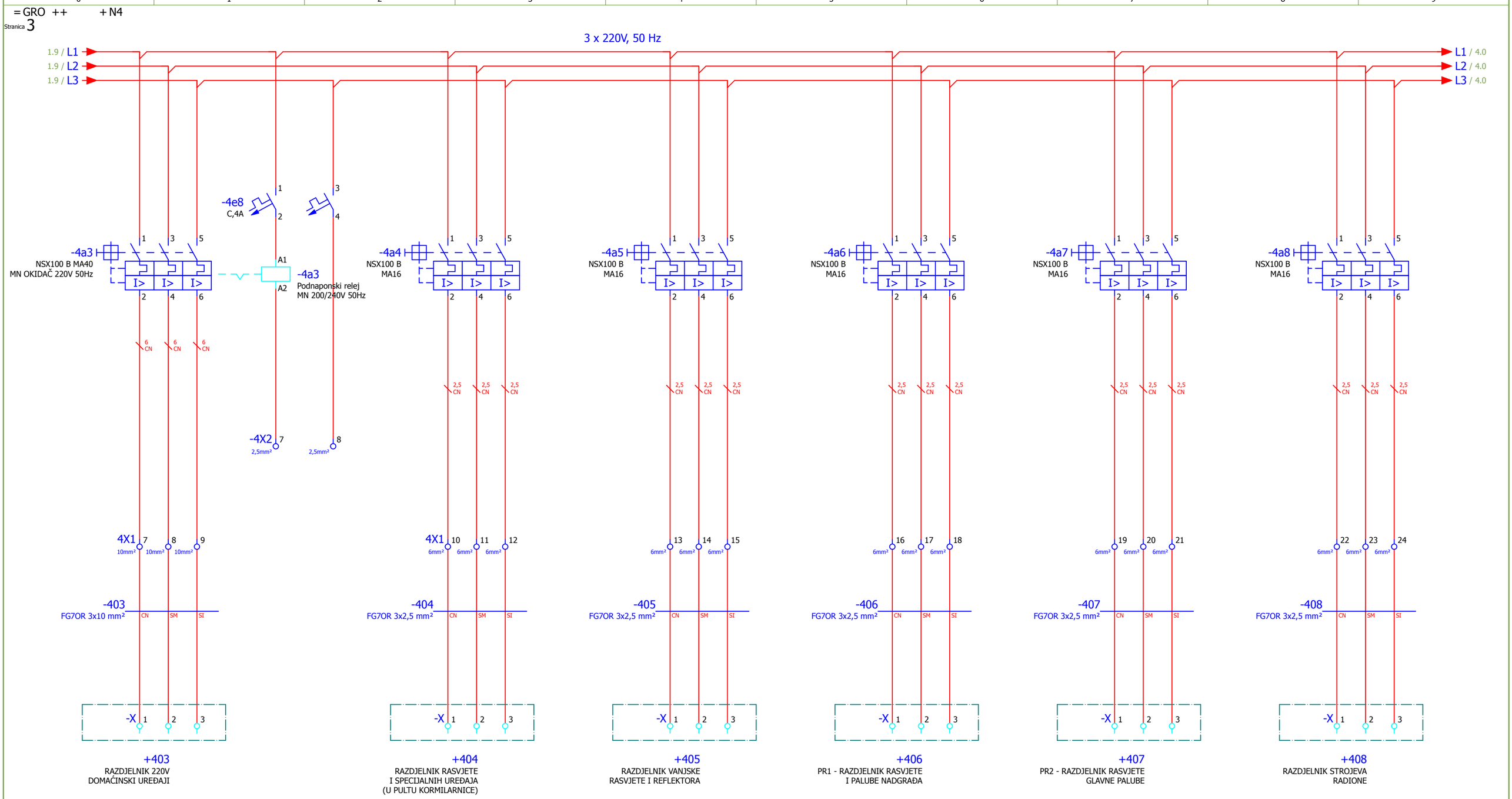

Prethodna stranica
2

Sljedeća stranica
4

ELMAP PROJEKT d.o.o.	BROJ PROJEKTA: TDE 13016-RK	INVESTITOR: PLOVPUT d.o.o. Obala Lazareta br. 1, 21 000 Split	NAPAJANJE POTROŠAČA	OBJEKT: m/b SVJETIONIK	FAZA/VRSTA PROJEKTA:	IZVEDBENI PROJEKT REKONSTRUKCIJE - ELEKTROTEHNIČKI
PROJEKTANT: mr.sc.ZDRAVKO BAŠIĆ, dipl.ing.el.				NAZIV KNJIGE: ZAMJENA GLAVNOG RAZVODNOG ORMARA m/b Svjetionik	DATUM:	LIPANJ.2013.
SURADNIK: MARINKO BRALIĆ, dipl.ing.el.		NARUČITELJ: PLOVPUT d.o.o. Obala Lazareta br. 1, 21 000 Split			ZAJED. OZN. PROJEKTA:	
PREGLEDAO: MATEO ČEČUK, dipl.ing.el.					OZNAKA MAPE/KNJIGE:	E1
					BROJ NACRTA:	13016 - 2 - N4 - 3

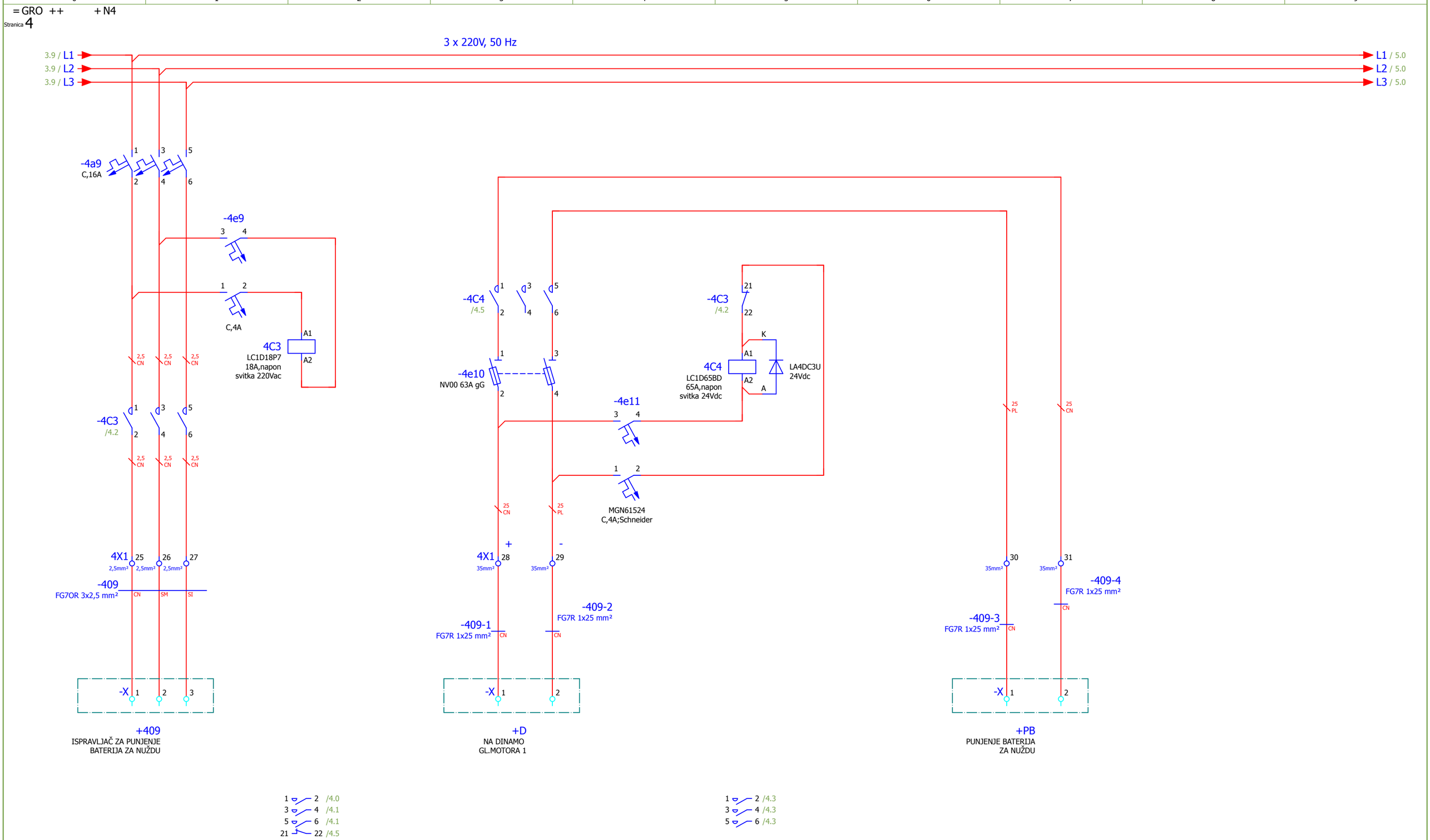

Prethodna stranica
3

Sljedeća stranica
5

ELMAP PROJEKT d.o.o.	BROJ PROJEKTA: TDE 13016-RK	INVESTITOR: PLOVPUT d.o.o. Obala Lazareta br. 1, 21 000 Split	NAPAJANJE POTROŠAČA	OBJEKT: m/b SVJETIONIK	FAZA/VRSTA PROJEKTA:	IZVEDBENI PROJEKT REKONSTRUKCIJE - ELEKTROTEHNIČKI
PROJEKTANT: mr.sc.ZDRAVKO BAŠIĆ, dipl.ing.el.				NAZIV KNJIGE: ZAMJENA GLAVNOG RAZVODNOG ORMARA m/b Svjetionik	DATUM:	LIPANJ.2013.
SURADNIK: MARINKO BRALIĆ, dipl.ing.el.		NARUČITELJ: PLOVPUT d.o.o. Obala Lazareta br. 1, 21 000 Split			ZAJED. OZN. PROJEKTA:	
PREGLEDAO: MATEO ČEČUK, dipl.ing.el.					OZNAKA MAPE/KNJIGE:	E1
					BROJ NACRTA:	13016 - 2 - N4 - 4

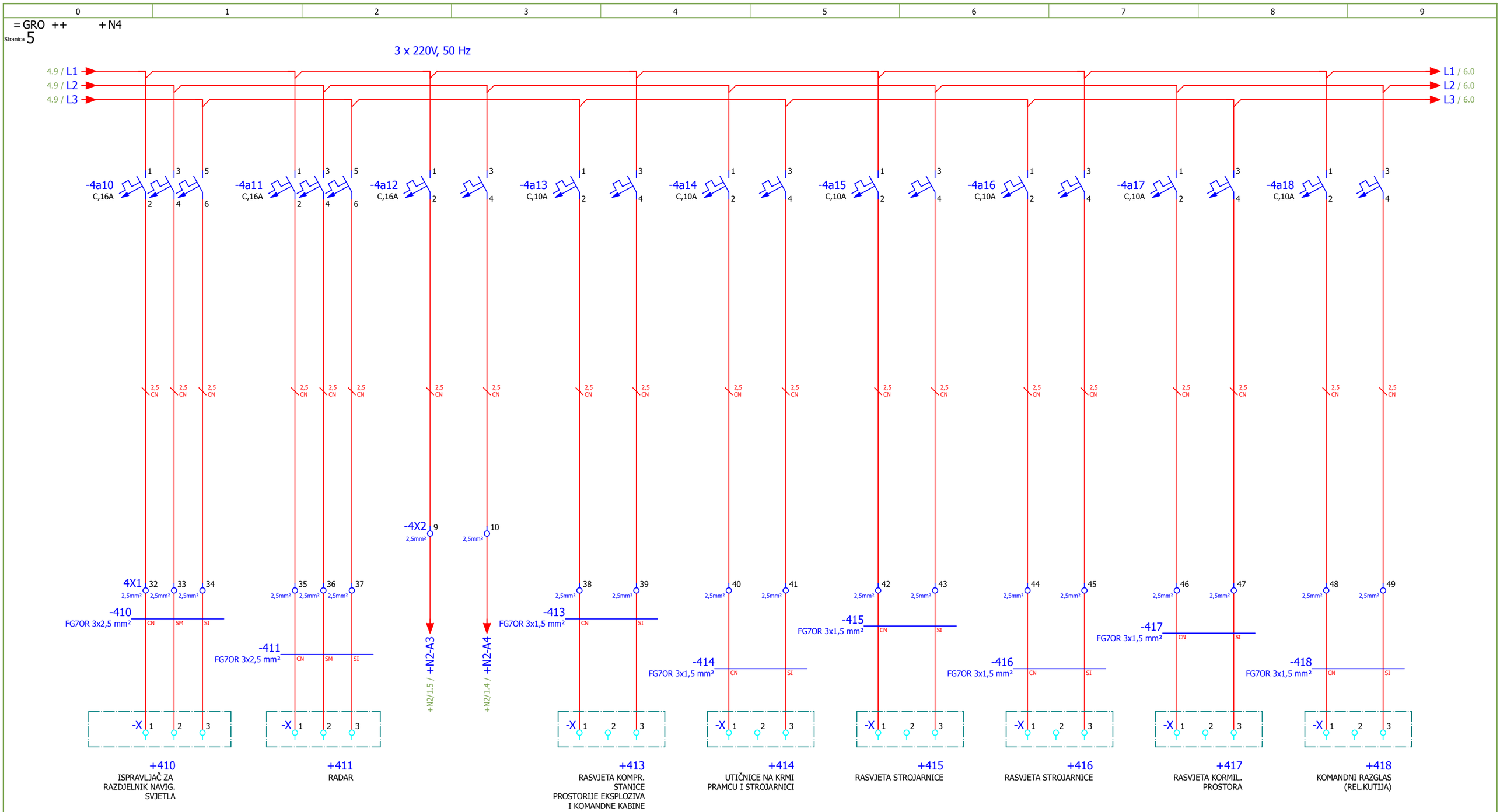

Prethodna stranica
4

Sljedeća stranica
6

ELMAP PROJEKT d.o.o.	BROJ PROJEKTA: TDE 13016-RK	INVESTITOR: PLOVPUT d.o.o. Obala Lazareta br. 1, 21 000 Split	NAPAJANJE POTROŠAČA	OBJEKT: m/b SVJETIONIK	FAZA/VRSTA PROJEKTA: IZVEDBENI PROJEKT REKONSTRUKCIJE - ELEKTROTEHNIČKI
PROJEKTANT: mr.sc.ZDRAVKO BAŠIĆ, dipl.ing.el.				NAZIV KNJIGE: ZAMJENA GLAVNOG RAZVODNOG ORMARA m/b Svjetionik	DATUM: LIPANJ.2013.
SURADNIK: MARINKO BRALIĆ, dipl.ing.el.		NARUČITELJ: PLOVPUT d.o.o. Obala Lazareta br. 1, 21 000 Split			ZAJED. OZN. PROJEKTA:
PREGLEDAO: MATEO ČEČUK, dipl.ing.el.					OZNAKA MAPE/KNJIGE: E1
					BROJ NACRTA: 13016 - 2 - N4 - 5

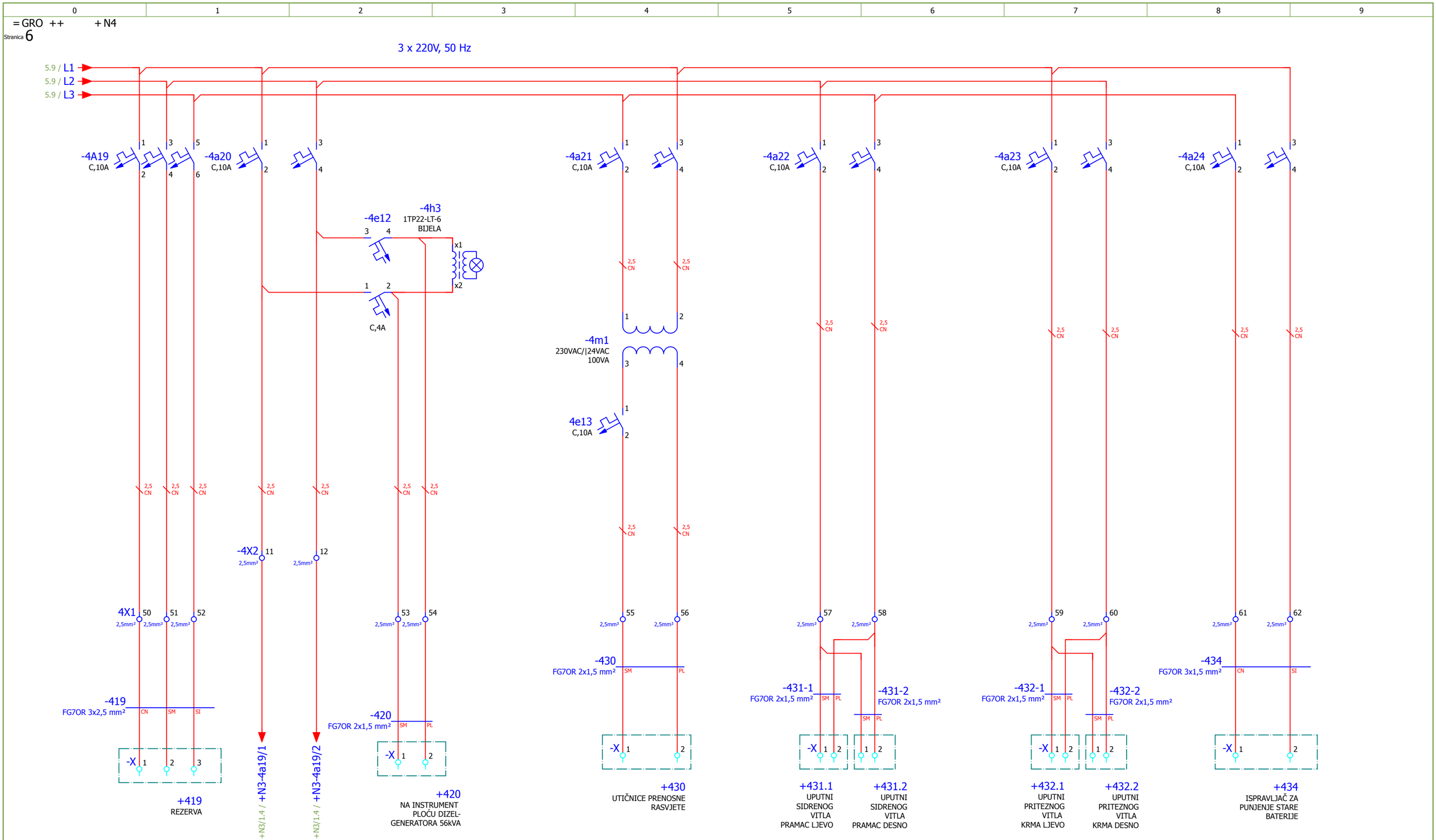

Prethodna stranica
5

Sljedeća stranica
7

ELMAP PROJEKT d.o.o.	BROJ PROJEKTA: TDE 13016-RK	INVESTITOR: PLOVPUT d.o.o. Obala Lazareta br. 1, 21 000 Split	NAPAJANJE POTROŠAČA	OBJEKT: m/b SVJETIONIK	FAZA/VRSTA PROJEKTA:	IZVEDBENI PROJEKT REKONSTRUKCIJE - ELEKTROTEHNIČKI
PROJEKTANT: mr.sc.ZDRAVKO BAŠIĆ, dipl.ing.el.				NAZIV KNJIGE: ZAMJENA GLAVNOG RAZVODNOG ORMARA m/b Svjetionik	DATUM:	LIPANJ.2013.
SURADNIK: MARINKO BRALIĆ, dipl.ing.el.		NARUČITELJ: PLOVPUT d.o.o. Obala Lazareta br. 1, 21 000 Split			ZAJED. OZN. PROJEKTA:	
PREGLEDAO: MATEO ČEČUK, dipl.ing.el.					OZNAKA MAPE/KNJIGE:	E1
					BROJ NACRTA:	13016 - 2 - N4 - 6

RAZDJELNIK STALNIH POTROŠAČA 24V =

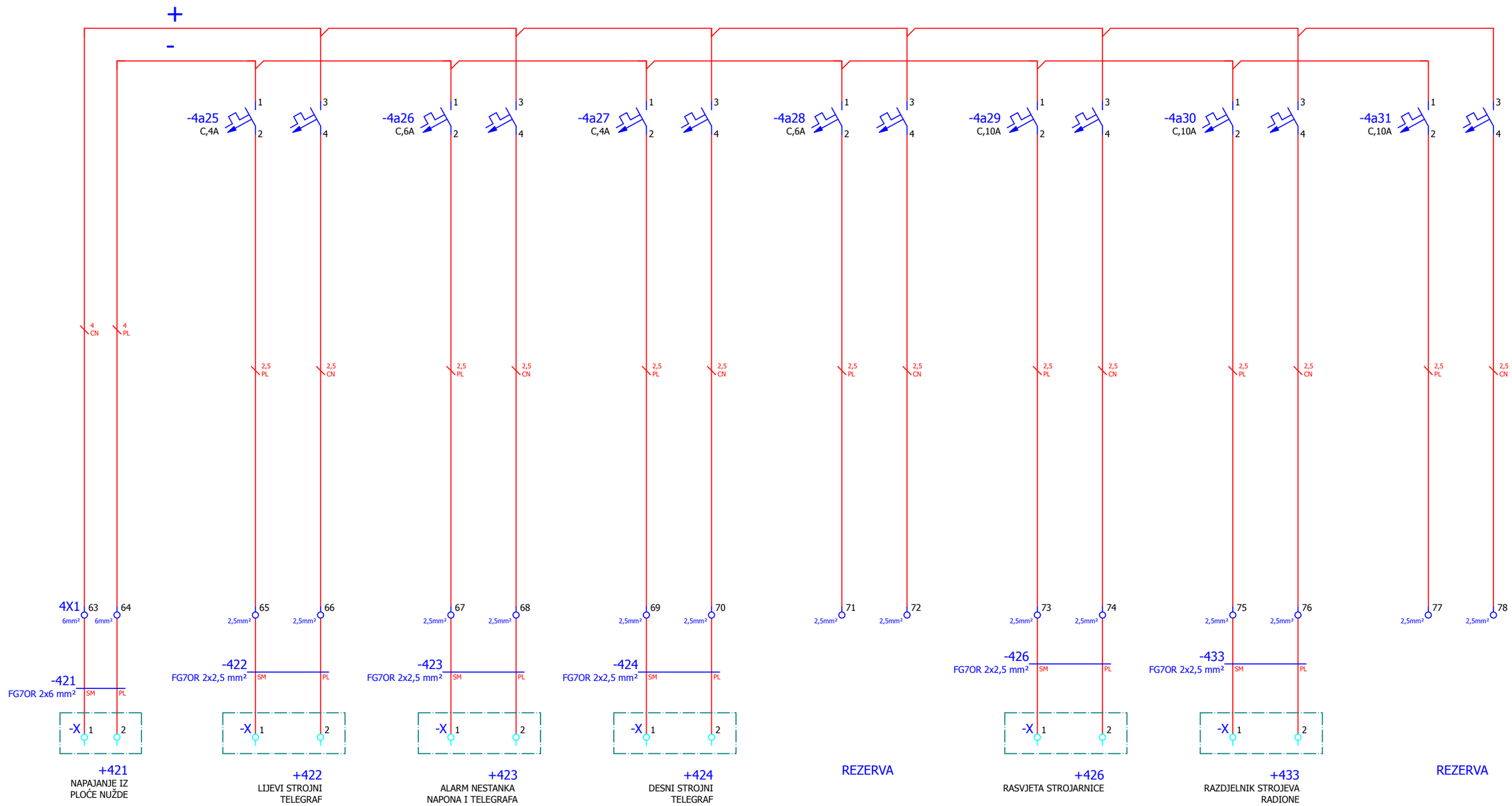

Prethodna stranica
6

Sljedeća stranica
8

ELMAP PROJEKT d.o.o.	BROJ PROJEKTA: TDE 13016-RK	INVESTITOR: PLOVPUT d.o.o. Obala Lazareta br. 1, 21 000 Split	RAZDJELNIK STALNIH POTROŠAČA 24V dc U STROJARNICI (U GL, PLOČI)	OBJEKT: m/b SVJETIONIK	FAZA/VRSTA PROJEKTA: IZVEDBENI PROJEKT REKONSTRUKCIJE - ELEKTROTEHNIČKI
PROJEKTANT: mr.sc.ZDRAVKO BAŠIĆ, dipl.ing.el.				NAZIV KNJIGE: ZAMJENA GLAVNOG RAZVODNOG ORMARA m/b Svjetionik	DATUM: LIPANJ.2013.
SURADNIK: MARINKO BRALIĆ, dipl.ing.el.		NARUČITELJ: PLOVPUT d.o.o. Obala Lazareta br. 1, 21 000 Split			ZAJED. OZN. PROJEKTA:
PREGLEDAO: MATEO ČEČUK, dipl.ing.el.					OZNAKA MAPE/KNJIGE: E1
					BROJ NACRTA: 13016 - 2 - N4 - 7

RAZDJELNIK 24V = POTROŠAČA U NUŽDI (U G.R.P.)

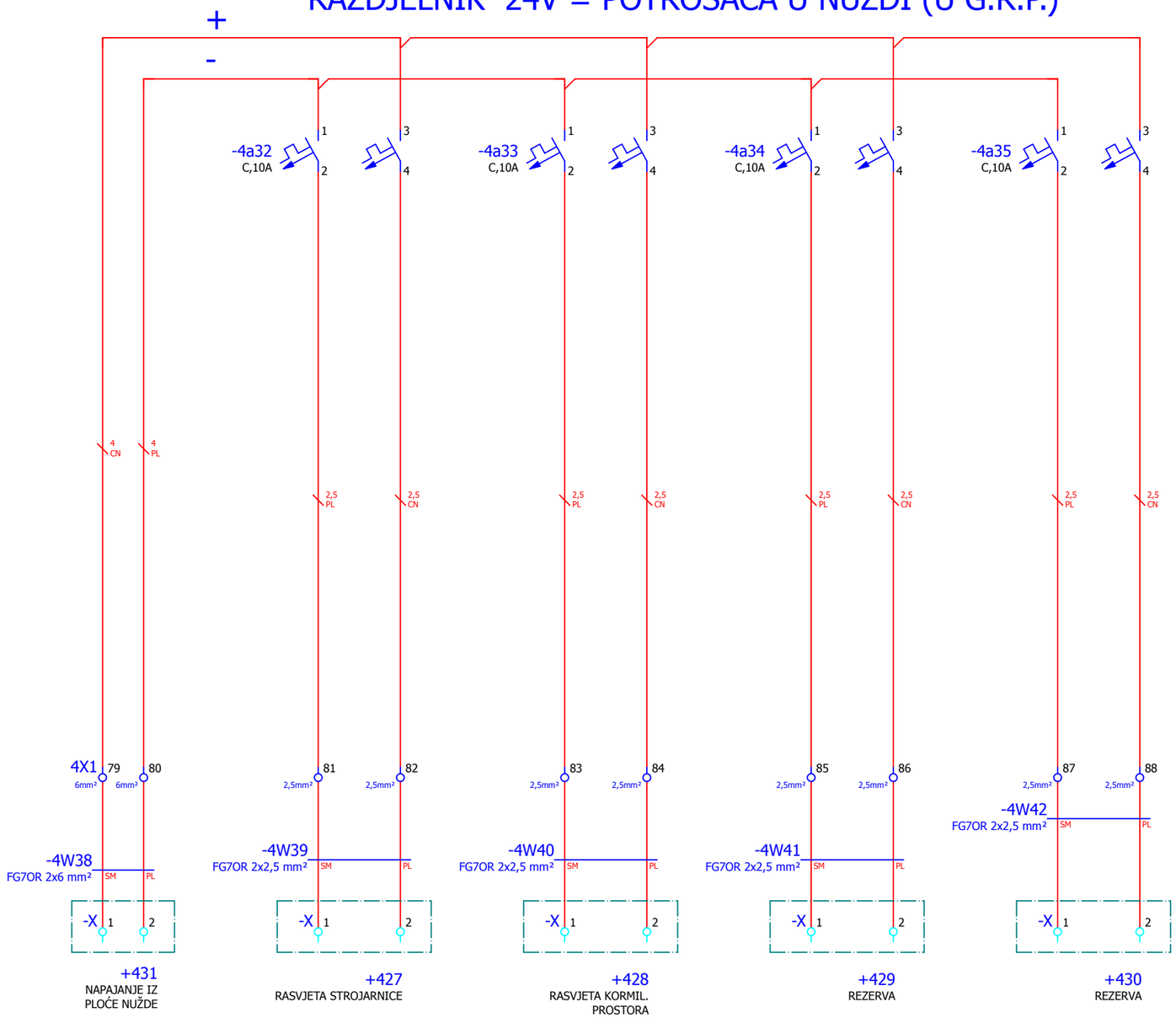

Prethodna stranica
7

Sljedeća stranica
9

ELMAP PROJEKT d.o.o.	BROJ PROJEKTA: TDE 13016-RK	INVESTITOR: PLOVPUT d.o.o. Obala Lazareta br. 1, 21 000 Split	RAZDJELNIK STALNIH 24V dc POTROŠAČI U NUŽDI (U +GRP)	OBJEKT: m/b SVJETIONIK	FAZA/VRSTA PROJEKTA: IZVEDBENI PROJEKT REKONSTRUKCIJE - ELEKTROTEHNIČKI
PROJEKTANT: mr.sc.ZDRAVKO BAŠIĆ, dipl.ing.el.				NAZIV KNJIGE: ZAMJENA GLAVNOG RAZVODNOG ORMARA m/b Svjetionik	DATUM: LIPANJ.2013.
SURADNIK: MARINKO BRALIĆ, dipl.ing.el.		NARUČITELJ: PLOVPUT d.o.o. Obala Lazareta br. 1, 21 000 Split			ZAJED. OZN. PROJEKTA:
PREGLEDAO: MATEO ČEČUK, dipl.ing.el.					OZNAKA MAPE/KNJIGE: E1
					BROJ NACRTA: 13016 - 2 - N4 - 8

=GRO+++N4-4X1

-408	-407	-406	-405	-404	-403	-402	-401												
FG70R	FG70R	FG70R	FG70R	FG70R	FG70R	FG70R	FG70R												
							CN		+N1-T1	3	1	,	-4e1	2					/1.0
							SM		+N1-T1	4	2	,	-4e1	4					/1.0
							SI		+N1-T1	6	3	,	-4e1	6					/1.1
						CN			+N1-T2	3	4	,	-4e4	2					/1.2
						SM			+N1-T2	4	5	,	-4e4	4					/1.3
						SI			+N1-T2	6	6	,	-4e4	6					/1.3
					CN				+403-X	1	7	,	-4a3	2					/3.0
					SM				+403-X	2	8	,	-4a3	4					/3.1
					SI				+403-X	3	9	,	-4a3	6					/3.1
				CN					+404-X	1	10	,	-4a4	2					/3.2
				SM					+404-X	2	11	,	-4a4	4					/3.3
				SI					+404-X	3	12	,	-4a4	6					/3.3
			CN						+405-X	1	13	,	-4a5	2					/3.4
			SM						+405-X	2	14	,	-4a5	4					/3.4
			SI						+405-X	3	15	,	-4a5	6					/3.4
		CN							+406-X	1	16	,	-4a6	2					/3.5
		SM							+406-X	2	17	,	-4a6	4					/3.6
		SI							+406-X	3	18	,	-4a6	6					/3.6
	CN								+407-X	1	19	,	-4a7	2					/3.7
	SM								+407-X	2	20	,	-4a7	4					/3.7
	SI								+407-X	3	21	,	-4a7	6					/3.7
CN									+408-X	1	22	,	-4a8	2					/3.8
SM									+408-X	2	23	,	-4a8	4					/3.9
SI									+408-X	3	24	,	-4a8	6					/3.9

Prethodna stranica
8

Sljedeća stranica
9.a

=GRO+++N4-4X1

-413	-411	-410	-409-4	-409-3	-409-2	-409-1	-409												
FG7OR	FG7OR	FG7OR	FG7R	FG7R	FG7R	FG7R	FG7OR												
							CN		+409-X	1	25	,	-4C3	2					/4.0
							SM		+409-X	2	26	,	-4C3	4					/4.1
							SI		+409-X	3	27	,	-4C3	6					/4.1
						CN			+D-X	1	28	,	-4e10	2					/4.3
													-4e11	3					
					CN				+D-X	2	29	,	-4e10	4					/4.3
													-4e11	1					
				CN					+PB-X	1	30	,	-4C4	5					/4.7
			CN						+PB-X	2	31	,	-4C4	1					/4.7
		CN							+410-X	1	32	,	-4a10	2					/5.0
		SM							+410-X	2	33	,	-4a10	4					/5.1
		SI							+410-X	3	34	,	-4a10	6					/5.1
	CN								+411-X	1	35	,	-4a11	2					/5.1
	SM								+411-X	2	36	,	-4a11	4					/5.2
	SI								+411-X	3	37	,	-4a11	6					/5.2
CN									+413-X	1	38	,	-4a13	2					/5.3
SI									+413-X	3	39	,	-4a13	4					/5.4

ELMAP PROJEKT d.o.o.

BROJ PROJEKTA: TDE 13016-RK

PROJEKTANT: mr.sc.ZDRAVKO BAŠIĆ, dipl.ing.el.

SURADNIK: MARINKO BRALIĆ, dipl.ing.el.

PREGLEDAO: MATEO ČEČUK, dipl.ing.el.

INVESTITOR: PLOVPUT d.o.o. Obala Lazareta br. 1, 21 000 Split

NARUČITELJ: PLOVPUT d.o.o. Obala Lazareta br. 1, 21 000 Split

Terminal diagram =GRO+++N4-4X1

OBJEKT: m/b SVJETIONIK

NAZIV KNJIGE: ZAMJENA GLAVNOG RAZVODNOG ORMARA m/b Svjetionik

FAZA/VRSTA PROJEKTA: IZVEDBENI PROJEKT REKONSTRUKCIJE - ELEKTROTEHNIČKI

DATUM: LIPANJ.2013.

ZAJED. OZN. PROJEKTA:

OZNAKA MAPE/KNJIGE: E1

BROJ NACRTA: 13016 - 2 - N4 - 9.a

=GRO+++N4-4X1

-430	-420	-419	-418	-417	-416	-415	-414													
FG7OR	FG7OR	FG7OR	FG7OR	FG7OR	FG7OR	FG7OR	FG7OR													
							CN		+414-X	1	40	,	-4a14	2						/5.4
							SI		+414-X	3	41	,	-4a14	4						/5.5
						CN			+415-X	1	42	,	-4a15	2						/5.5
						SI			+415-X	3	43	,	-4a15	4						/5.6
					CN				+416-X	1	44	,	-4a16	2						/5.6
					SI				+416-X	3	45	,	-4a16	4						/5.7
				CN					+417-X	1	46	,	-4a17	2						/5.7
				SI					+417-X	3	47	,	-4a17	4						/5.8
			CN						+418-X	1	48	,	-4a18	2						/5.8
			SI						+418-X	3	49	,	-4a18	4						/5.9
		CN							+419-X	1	50	,	-4A19	2						/6.0
		SM							+419-X	2	51	,	-4A19	4						/6.1
		SI							+419-X	3	52	,	-4A19	6						/6.1
	SM								+420-X	1	53	,	-4e12	2						/6.2
	PL								+420-X	2	54	,	-4e12	4						/6.2
SM									+430-X	1	55	,	-4e13	2						/6.4
PL									+430-X	2	56	,	-4m1	4						/6.4

Prethodna stranica
9.a

Sljedeća stranica
9.c

=GRO+++N4-4X1

-423	-422	-421	-434	-432-2	-432-1	-431-2	-431-1													
FG70R	FG70R	FG70R	FG70R	FG70R	FG70R	FG70R	FG70R													
							SM		+431.1-X	1	57	,	-4a22	2						/6.5
						SM				1										
						PL				2	58	,	-4a22	4						/6.6
							PL		+431.1-X	2										
					SM				+432.1-X	1	59	,	-4a23	2						/6.7
				SM						1										
				PL						2	60	,	-4a23	4						/6.7
					PL				+432.1-X	2										
			CN						+434-X	1	61	,	-4a24	2						/6.8
			SI						+434-X	2	62	,	-4a24	4						/6.9
		SM							+421-X	1	63	,	-4a25	3						/7.1
		PL							+421-X	2	64	,	-4a25	1						/7.1
	SM								+422-X	1	65	,	-4a25	2						/7.2
	PL								+422-X	2	66	,	-4a25	4						/7.2
SM									+423-X	1	67	,	-4a26	2						/7.3
PL									+423-X	2	68	,	-4a26	4						/7.3

Prethodna stranica
9.b

Sljedeća stranica
9.d

=GRO+++N4-4X1

	-4W42	-4W41	-4W40	-4W39	-4W38	-433	-426	-424												
	FG7OR	FG7OR	FG7OR	FG7OR	FG7OR	FG7OR	FG7OR	FG7OR												
								SM		+424-X	1	69	,	-4a27	2					/7.4
								PL		+424-X	2	70	,	-4a27	4					/7.4
												71	,	-4a28	2					/7.5
												72	,	-4a28	4					/7.5
							SM			+426-X	1	73	,	-4a29	2					/7.6
							PL			+426-X	2	74	,	-4a29	4					/7.7
						SM				+433-X	1	75	,	-4a30	2					/7.7
						PL				+433-X	2	76	,	-4a30	4					/7.8
												77	,	-4a31	2					/7.9
												78	,	-4a31	4					/7.9
					SM					+431-X	1	79	,	-4a32	3					/8.1
					PL					+431-X	2	80	,	-4a32	1					/8.1
				SM						+427-X	1	81	,	-4a32	2					/8.2
				PL						+427-X	2	82	,	-4a32	4					/8.3
			SM							+428-X	1	83	,	-4a33	2					/8.3
			PL							+428-X	2	84	,	-4a33	4					/8.4
		SM								+429-X	1	85	,	-4a34	2					/8.5
		PL								+429-X	2	86	,	-4a34	4					/8.5
	SM									+430-X	1	87	,	-4a35	2					/8.6
	PL									+430-X	2	88	,	-4a35	4					/8.6

Prethodna stranica
9.c

Sljedeća stranica
9.e

=GRO+++N4-4X1

								-4W2											
								FG7OR											
								SM		+AU-X	1	89	,	-4g3	2				/2.3
								PL		+AU-X	2	90	,	-4g4	1				/2.3

Prethodna stranica
9.d

Sljedeća stranica
10

ELMAP PROJEKT d.o.o.	BROJ PROJEKTA: TDE 13016-RK	INVESTITOR: PLOVPUT d.o.o. Obala Lazareta br. 1, 21 000 Split	Terminal diagram =GRO+++N4-4X1	OBJEKT: m/b SVJETIONIK	FAZA/VRSTA PROJEKTA: IZVEDBENI PROJEKT REKONSTRUKCIJE - ELEKTROTEHNIČKI
PROJEKTANT: mr.sc.ZDRAVKO BAŠIĆ, dipl.ing.el.				NAZIV KNJIGE: ZAMJENA GLAVNOG RAZVODNOG ORMARA m/b Svjetionik	DATUM: LIPANJ.2013.
SURADNIK: MARINKO BRALIĆ, dipl.ing.el.		NARUČITELJ: PLOVPUT d.o.o. Obala Lazareta br. 1, 21 000 Split			ZAJED. OZN. PROJEKTA:
PREGLEDAO: MATEO ČEČUK, dipl.ing.el.					OZNAKA MAPE/KNJIGE: E1
					BROJ NACRTA: 13016 - 2 - N4 - 9.e

=GRO+++N4-4X2

						-4W1	+N1-110-1	+N1-109-1													
						FG7OR	FG7OR	FG7OR													
								PL		+N1-1X2	4	1	,	-4C2	22						/1.1
								SM		+N1-1X2	3	2	,	-4e3	4						/1.2
							PL			+N1-1X2	6	3	,	-4C1	22						/1.4
							SM			+N1-1X2	5	4	,	-4e6	4						/1.4
						SM				+PK-X	1	5	,	-4d1	14						/1.8
						PL				+PK-X	2	6	,	-4d1	13						/1.8
												7	,	-4a3	A2						/3.1
												8	,	-4e8	4						/3.2
										+N2-2X1	21	9	,	-4a12	2						/5.2
										+N2-2X1	20	10	,	-4a12	4						/5.3
										+N3-3X1	14	11	,	-4a20	2						/6.1
										+N3-3X1	13	12	,	-4a20	4						/6.2
										+N3-3X1	31	13	,	-4b4	4						/2.1
										+N3-3X1	32	14	,	-4g3	X1						/2.1
										+N3-3X1	33	15	,	-4g3	X4						/2.1

ELMAP PROJEKT d.o.o.	BROJ PROJEKTA: TDE 13016-RK	INVESTITOR: PLOVPUT d.o.o. Obala Lazareta br. 1, 21 000 Split	Terminal diagram =GRO+++N4-4X2	OBJEKT: m/b SVJETIONIK	FAZA/VRSTA PROJEKTA: IZVEDBENI PROJEKT REKONSTRUKCIJE - ELEKTROTEHNIČKI
PROJEKTANT: mr.sc.ZDRAVKO BAŠIĆ, dipl.ing.el.				NAZIV KNJIGE: ZAMJENA GLAVNOG RAZVODNOG ORMARA m/b Svjetionik	DATUM: LIPANJ.2013.
SURADNIK: MARINKO BRALIĆ, dipl.ing.el.		NARUČITELJ: PLOVPUT d.o.o. Obala Lazareta br. 1, 21 000 Split			ZAJED. OZN. PROJEKTA:
PREGLEDAO: MATEO ČEČUK, dipl.ing.el.					OZNAKA MAPE/KNJIGE: E1
					BROJ NACRTA: 13016 - 2 - N4 - 10

=GRO+++N4-401	FG7OR		3x		25			
	/1.0	-4X1	1	CN	+N1-T1	3	+N1/2.1	
	/1.0	-4X1	2	SM	+N1-T1	4	+N1/2.1	
	/1.1	-4X1	3	SI	+N1-T1	6	+N1/2.1	

Prethodna stranica
10

Sljedeća stranica
12

=GRO+++N4-402	FG7OR		3x		25			
	/1.2	-4X1	4	CN	+N1-T2	3	+N1/2.2	
	/1.3	-4X1	5	SM	+N1-T2	4	+N1/2.2	
	/1.3	-4X1	6	SI	+N1-T2	6	+N1/2.2	

Prethodna stranica
11

Sljedeća stranica
13

=GRO+++N4-403	FG7OR		3x		10			
	/3.0	-4X1	7	CN	+403-X	1	/3.0	
	/3.1	-4X1	8	SM	+403-X	2	/3.1	
	/3.1	-4X1	9	SI	+403-X	3	/3.1	

Prethodna stranica
12

Sljedeća stranica
14

=GRO+++N4-404	FG7OR		3x		2,5			
	/3.2	-4X1	10	CN	+404-X	1	/3.2	
	/3.3	-4X1	11	SM	+404-X	2	/3.3	
	/3.3	-4X1	12	SI	+404-X	3	/3.3	

Prethodna stranica
13

Sljedeća stranica
15

=GRO+++N4-405	FG7OR		3x		2,5			
	/3.4	-4X1	13	CN	+405-X	1	/3.4	
	/3.4	-4X1	14	SM	+405-X	2	/3.4	
	/3.4	-4X1	15	SI	+405-X	3	/3.4	

Prethodna stranica
14

Sljedeća stranica
16

=GRO+++N4-406	FG7OR		3x		2,5			
	/3.5	-4X1	16	CN	+406-X	1	/3.5	
	/3.6	-4X1	17	SM	+406-X	2	/3.6	
	/3.6	-4X1	18	SI	+406-X	3	/3.6	

Prethodna stranica
15

Sljedeća stranica
17

=GRO+++N4-407	FG7OR		3x		2,5			
	/3.7	-4X1	19	CN	+407-X	1	/3.7	
	/3.7	-4X1	20	SM	+407-X	2	/3.7	
	/3.7	-4X1	21	SI	+407-X	3	/3.7	

Prethodna stranica
16

Sljedeća stranica
18

=GRO+++N4-408	FG7OR		3x		2,5			
	/3.8	-4X1	22	CN	+408-X	1	/3.8	
	/3.9	-4X1	23	SM	+408-X	2	/3.9	
	/3.9	-4X1	24	SI	+408-X	3	/3.9	

Prethodna stranica
17

Sljedeća stranica
19

=GRO+++N4-409	FG7OR		3x		2,5			
	/4.0	-4X1	25	CN	+409-X	1	/4.0	
	/4.1	-4X1	26	SM	+409-X	2	/4.1	
	/4.1	-4X1	27	SI	+409-X	3	/4.1	

Prethodna stranica
18

Sljedeća stranica
20

=GRO+++N4-409-1	FG7R		1x		25			
	/4.3	-4X1	28	CN	+D-X	1	/4.3	

Prethodna stranica
19

Sljedeća stranica
21

=GRO+++N4-409-2	FG7R		1x		25			
	/4.3	-4X1	29	CN	+D-X	2	/4.3	

Prethodna stranica
20

Sljedeća stranica
22

=GRO+++N4-409-3	FG7R		1x		25			
	/4.7	-4X1	30	CN	+PB-X	1	/4.7	

Prethodna stranica
21

Sljedeća stranica
23

=GRO+++N4-409-4	FG7R		1x		25			
	/4.7	-4X1	31	CN	+PB-X	2	/4.7	

Prethodna stranica
22

Sljedeća stranica
24

=GRO+++N4-410	FG7OR		3x		2,5			
	/5.0	-4X1	32	CN	+410-X	1	/5.0	
	/5.1	-4X1	33	SM	+410-X	2	/5.1	
	/5.1	-4X1	34	SI	+410-X	3	/5.1	

Prethodna stranica
23

Sljedeća stranica
25

=GRO+++N4-411	FG7OR		3x		2,5			
	/5.1	-4X1	35	CN	+411-X	1	/5.1	
	/5.2	-4X1	36	SM	+411-X	2	/5.2	
	/5.2	-4X1	37	SI	+411-X	3	/5.2	

Prethodna stranica
24

Sljedeća stranica
26

=GRO+++N4-413	FG7OR		3x		1,5			
	/5.3	-4X1	38	CN	+413-X	1	/5.3	
				SM				
	/5.4	-4X1	39	SI	+413-X	3	/5.4	

Prethodna stranica
25

Sljedeća stranica
27

=GRO+++N4-414	FG7OR		3x		1,5			
	/5.4	-4X1	40	CN	+414-X	1	/5.4	
				SM				
	/5.5	-4X1	41	SI	+414-X	3	/5.5	

Prethodna stranica
26

Sljedeća stranica
28

=GRO+++N4-415	FG7OR		3x		1,5			
	/5.5	-4X1	42	CN	+415-X	1	/5.5	
				SM				
	/5.6	-4X1	43	SI	+415-X	3	/5.6	

Prethodna stranica
27

Sljedeća stranica
29

=GRO+++N4-416	FG7OR		3x		1,5			
	/5.6	-4X1	44	CN	+416-X	1	/5.6	
				SM				
	/5.7	-4X1	45	SI	+416-X	3	/5.7	

Prethodna stranica
28

Sljedeća stranica
30

=GRO+++N4-417	FG7OR		3x		1,5			
	/5.7	-4X1	46	CN	+417-X	1	/5.7	
				SM				
	/5.8	-4X1	47	SI	+417-X	3	/5.8	

Prethodna stranica
29

Sljedeća stranica
31

=GRO+++N4-418	FG7OR		3x		1,5			
	/5.8	-4X1	48	CN	+418-X	1	/5.8	
				SM				
	/5.9	-4X1	49	SI	+418-X	3	/5.9	

Prethodna stranica
30

Sljedeća stranica
32

=GRO+++N4-419	FG7OR		3x		2,5			
	/6.0	-4X1	50	CN	+419-X	1	/6.0	
	/6.1	-4X1	51	SM	+419-X	2	/6.1	
	/6.1	-4X1	52	SI	+419-X	3	/6.1	

Prethodna stranica
31

Sljedeća stranica
33

=GRO+++N4-420	FG7OR		2x		1,5			
	/6.2	-4X1	53	SM	+420-X	1	/6.2	
	/6.2	-4X1	54	PL	+420-X	2	/6.2	

Prethodna stranica
32

Sljedeća stranica
34

=GRO+++N4-421	FG7OR		2x		6			
	/7.1	-4X1	63	SM	+421-X	1	/7.1	
	/7.1	-4X1	64	PL	+421-X	2	/7.1	

ELMAP PROJEKT d.o.o.	BROJ PROJEKTA: TDE 13016-RK	INVESTITOR: PLOVPUT d.o.o. Obala Lazareta br. 1, 21 000 Split	Cable diagram =GRO+++N4-421	OBJEKT: m/b SVJETIONIK	FAZA/VRSTA PROJEKTA:	IZVEDBENI PROJEKT REKONSTRUKCIJE - ELEKTROTEHNIČKI
PROJEKTANT: mr.sc.ZDRAVKO BAŠIĆ, dipl.ing.el.		NARUČITELJ: PLOVPUT d.o.o. Obala Lazareta br. 1, 21 000 Split		NAZIV KNJIGE: ZAMJENA GLAVNOG RAZVODNOG ORMARA m/b Svjetionik	DATUM:	LIPANJ.2013.
SURADNIK: MARINKO BRALIĆ, dipl.ing.el.					ZAJED. OZN. PROJEKTA:	
PREGLEDAO: MATEO ČEČUK, dipl.ing.el.					OZNAKA MAPE/KNJIGE:	E1
					BROJ NACRTA:	13016 - 2 - N4 - 34

=GRO+++N4-422	FG7OR		2x		2,5			
	/7.2	-4X1	65	SM	+422-X	1	/7.2	
	/7.2	-4X1	66	PL	+422-X	2	/7.2	

Prethodna stranica
34

Sljedeća stranica
36

=GRO+++N4-423	FG7OR		2x		2,5			
	/7.3	-4X1	67	SM	+423-X	1	/7.3	
	/7.3	-4X1	68	PL	+423-X	2	/7.3	

Prethodna stranica
35

Sljedeća stranica
37

=GRO+++N4-424	FG7OR		2x		2,5			
	/7.4	-4X1	69	SM	+424-X	1	/7.4	
	/7.4	-4X1	70	PL	+424-X	2	/7.4	

Prethodna stranica
36

Sljedeća stranica
38

=GRO+++N4-426	FG7OR		2x		2,5			
	/7.6	-4X1	73	SM	+426-X	1	/7.6	
	/7.7	-4X1	74	PL	+426-X	2	/7.7	

Prethodna stranica
37

Sljedeća stranica
39

=GRO+++N4-430	FG7OR		2x		1,5			
	/6.4	-4X1	55	SM	+430-X	1	/6.4	
	/6.4	-4X1	56	PL	+430-X	2	/6.4	

Prethodna stranica
38

Sljedeća stranica
40

=GRO+++N4-431-1	FG7OR		2x		1,5			
	/6.5	-4X1	57	SM	+431.1-X	1	/6.5	
	/6.6	-4X1	58	PL	+431.1-X	2	/6.5	

Prethodna stranica
39

Sljedeća stranica
41

=GRO+++N4-431-2	FG7OR		2x		1,5			
	/6.6		1	SM	-4X1	57	/6.5	
	/6.6		2	PL	-4X1	58	/6.6	

Prethodna stranica
40

Sljedeća stranica
42

=GRO+++N4-432-1	FG7OR		2x		1,5			
	/6.7	-4X1	59	SM	+432.1-X	1	/6.7	
	/6.7	-4X1	60	PL	+432.1-X	2	/6.7	

ELMAP PROJEKT d.o.o.	BROJ PROJEKTA: TDE 13016-RK	INVESTITOR: PLOVPUT d.o.o. Obala Lazareta br. 1, 21 000 Split	Cable diagram =GRO+++N4-432-1	OBJEKT: m/b SVJETIONIK	FAZA/VRSTA PROJEKTA: IZVEDBENI PROJEKT REKONSTRUKCIJE - ELEKTROTEHNIČKI
PROJEKTANT: mr.sc.ZDRAVKO BAŠIĆ, dipl.ing.el.		NARUČITELJ: PLOVPUT d.o.o. Obala Lazareta br. 1, 21 000 Split		NAZIV KNJIGE: ZAMJENA GLAVNOG RAZVODNOG ORMARA m/b Svjetionik	DATUM: LIPANJ.2013.
SURADNIK: MARINKO BRALIĆ, dipl.ing.el.					ZAJED. OZN. PROJEKTA:
PREGLEDAO: MATEO ČEČUK, dipl.ing.el.					OZNAKA MAPE/KNJIGE: E1
					BROJ NACRTA: 13016 - 2 - N4 - 42

=GRO+++N4-432-2	FG7OR		2x		1,5			
	/6.7		1	SM	-4X1	59	/6.7	
	/6.7		2	PL	-4X1	60	/6.7	

Prethodna stranica
42

Sljedeća stranica
44

=GRO+++N4-433	FG7OR		2x		2,5			
	/7.7	-4X1	75	SM	+433-X	1	/7.7	
	/7.8	-4X1	76	PL	+433-X	2	/7.8	

Prethodna stranica
43

Sljedeća stranica
45

=GRO+++N4-434	FG7OR		3x		1,5			
	/6.8	-4X1	61	CN	+434-X	1	/6.8	
				SM				
	/6.9	-4X1	62	SI	+434-X	2	/6.9	

Prethodna stranica
44

Sljedeća stranica
46

=GRO+++N4-4W1	FG7OR		2x		2,5			
	/1.8	-4X2	5	SM	+PK-X	1	/1.8	
	/1.8	-4X2	6	PL	+PK-X	2	/1.8	

Prethodna stranica
45

Sljedeća stranica
47

=GRO+++N4-4W2	FG7OR		2x		2,5			
	/2.3	-4X1	89	SM	+AU-X	1	/2.3	
	/2.3	-4X1	90	PL	+AU-X	2	/2.3	

Prethodna stranica
46

Sljedeća stranica
48

=GRO+++N4-4W38	FG7OR		2x		6			
	/8.1	-4X1	79	SM	+431-X	1	/8.1	
	/8.1	-4X1	80	PL	+431-X	2	/8.1	

Prethodna stranica
47

Sljedeća stranica
49

=GRO+++N4-4W39	FG7OR		2x		2,5			
	/8.2	-4X1	81	SM	+427-X	1	/8.2	
	/8.3	-4X1	82	PL	+427-X	2	/8.3	

ELMAP PROJEKT d.o.o.	BROJ PROJEKTA: TDE 13016-RK	INVESTITOR: PLOVPUT d.o.o. Obala Lazareta br. 1, 21 000 Split	Cable diagram =GRO+++N4-4W39	OBJEKT: m/b SVJETIONIK	FAZA/VRSTA PROJEKTA: IZVEDBENI PROJEKT REKONSTRUKCIJE - ELEKTROTEHNIČKI
PROJEKTANT: mr.sc.ZDRAVKO BAŠIĆ, dipl.ing.el.				NAZIV KNJIGE: ZAMJENA GLAVNOG RAZVODNOG ORMARA m/b Svjetionik	DATUM: LIPANJ.2013.
SURADNIK: MARINKO BRALIĆ, dipl.ing.el.		NARUČITELJ: PLOVPUT d.o.o. Obala Lazareta br. 1, 21 000 Split			ZAJED. OZN. PROJEKTA:
PREGLEDAO: MATEO ČEČUK, dipl.ing.el.					OZNAKA MAPE/KNJIGE: E1
					BROJ NACRTA: 13016 - 2 - N4 - 49

=GRO+++N4-4W40	FG7OR		2x		2,5			
	/8.3	-4X1	83	SM	+428-X	1	/8.3	
	/8.4	-4X1	84	PL	+428-X	2	/8.4	

Prethodna stranica
49

Sljedeća stranica
51

=GRO+++N4-4W41	FG7OR		2x		2,5			
	/8.5	-4X1	85	SM	+429-X	1	/8.5	
	/8.5	-4X1	86	PL	+429-X	2	/8.5	

Prethodna stranica
50

Sljedeća stranica
52

=GRO+++N4-4W42	FG7OR		2x		2,5			
	/8.6	-4X1	87	SM	+430-X	1	/8.6	
	/8.6	-4X1	88	PL	+430-X	2	/8.6	

Prethodna stranica
51

Sljedeća stranica

ELMAP PROJEKT d.o.o.

BROJ PROJEKTA: TDE 13016-RK

INVESTITOR:
PLOVPUT d.o.o.
Obala Lazareta br. 1, 21 000 Split

NARUČITELJ:
PLOVPUT d.o.o.
Obala Lazareta br. 1, 21 000 Split

PROJEKTANT:
mr.sc.ZDRAVKO BAŠIĆ, dipl.ing.el.

SURADNIK:
MARINKO BRALIĆ, dipl.ing.el.

PREGLEDAO:
MATEO ČEČUK, dipl.ing.el.

Cable diagram =GRO+++N4-4W42

OBJEKT:
m/b SVJETIONIK

NAZIV KNJIGE:
ZAMJENA GLAVNOG RAZVODNOG ORMARA
m/b Svjetionik

FAZA/VRSTA PROJEKTA: IZVEDBENI PROJEKT REKONSTRUKCIJE - ELEKTROTEHNIČKI

DATUM: LIPANJ.2013.

ZAJED. OZN. PROJEKTA:

OZNAKA MAPE/KNJIGE: E1

BROJ NACRTA: 13016 - 2 - N4 - 52